Ofenhaus Mainspitze

TYROLA®

PREISLISTE 2018
LISTINO PREZZI 2018

INHALTSVERZEICHNIS – *INDICE*

2 HAUPTMERKMALE UNSERER HERDE
CARATTERISTICHE PRINCIPALI DELLE CUCINE

3 TYROLA HERDE
CUCINE TYROLA

4 TR_A

6 SERIENMÄßIGE AUSFÜHRUNGEN TR_A
VARIANTI DI SERIE TR_A

AUSFÜHRUNGEN GEGEN AUFPREIS TR_A
VARIANTI A PAGAMENTO TR_A

8 TR_B

10 SERIENMÄßIGE AUSFÜHRUNGEN TR_B
VARIANTI DI SERIE TR_B

AUSFÜHRUNGEN GEGEN AUFPREIS TR_B
VARIANTI A PAGAMENTO TR_B

12 TR_C

16 SERIENMÄßIGE AUSFÜHRUNGEN TR_C
VARIANTI DI SERIE TR_C

AUSFÜHRUNGEN GEGEN AUFPREIS TR_C
VARIANTI A PAGAMENTO TR_C

18 TR_F

20 SERIENMÄßIGE AUSFÜHRUNGEN TR_F
VARIANTI DI SERIE TR_F

AUSFÜHRUNGEN GEGEN AUFPREIS TR_F
VARIANTI A PAGAMENTO TR_F

22 TR_T

25 SERIENMÄßIGE AUSFÜHRUNGEN TR_T
VARIANTI DI SERIE TR_T

AUSFÜHRUNGEN GEGEN AUFPREIS TR_T
VARIANTI A PAGAMENTO TR_T

26 TECHNISCHES DATENBLATT
SCHEDE TECNICHE

33 TECHNISCHE DATEN
DATI TECNICI

Ofenhaus Mainspitze

Ofenhaus Mainspitze

TYROLA®

www.tyrola.it

Tyrola ist eine Marke der Greithwald Herde, ein Unternehmen mit 25 Jahren Erfahrung im Bereich Holzheizung, welches Herde nach den höchsten Standards dieser Kategorie entwickelt und produziert.

Die TR Serie wurde mit besonderem Augenmerk auf Funktionalität unter Beachtung der Optimierung der Produktionsprozesse entwickelt. Im Design präsentieren sich diese Produkte schlicht und dennoch ansprechend, ohne dabei die Schwerpunkte unseres Unternehmens zu vernachlässigen: ökologische Verbrennung mit niedrigen Emissionen, Energieeinsparung, Personalisierung.

Tyrola è un marchio Greithwald Herde, azienda con oltre 25 anni di esperienza nel settore del riscaldamento a legna, capace di sviluppare e produrre cucine secondo i più elevati standard della categoria.

La nuova gamma TR è nata puntando sulla funzionalità e sulla qualità dei materiali, nonché sull'ottimizzazione del processo produttivo. I prodotti, dalle linee essenziali ma piacevoli, rimangono fedeli ai punti chiave della nostra azienda: combustione ecologica a basse emissioni, consumo ridotto, personalizzazione.

Zertifizierungen
Certificazioni

EN 12815
DIN 18880

BImSchV stufe 2

VKF AEAI

ART. 15A B-VG

kiwa

HAUPTMERKMALE UNSERER HERDE
CARATTERISTICHE PRINCIPALI DELLE CUCINE

integrierte Brandschutzeinheiten
Ventilazione integrata naturale per incasso tra i mobili

Edelstahlherdstange vorne
Corrimano frontale in acciaio inox

Doppelte Verglasung und Thermometer in der Brarohrtür
Doppio vetro e termometro su porta forno

Bratrohr aus Edelstahl
Forno in acciaio inox

Türen wahlweise Edelstahl oder Schwarz
Porte in acciaio inox o verniciate nere

Außenluftanschluss
Presa aria esterna

Herdrahmen aus Edelstahl mit oder ohne Plattenwinkel hinten
Telaio in acciaio inox con o senza alzatina posteriore

1 Backblech 1 Backrost
1 teglia + 1 griglia forno in dotazione

Herdplatte wahlweise aus Stahl oder Glaskeramik
Piastra di cottura in acciaio radiante o in vetroceramica

Kochlochdeckel oder Gusseisenringe
Piastra cottura con disco in acciaio o con cerchi in ghisa

Leistungsregler
Regolatore di potenza

Lade mit Auszugschienen
Cassettone su guide

Heiztür mit dreifacher Verglasung
Porta fuoco con triplo vetro

Heizungsherd
Termocucina

Wasserthermometer im Wärmetauscher
Termometro per temperatura acqua con sensore all'interno dello scambiatore

thermische Ablaufsicherung
Circuito di scarico termico

Höhenverstellbar 850- 910 mm
Altezza regolabile 850-910 mm con zoccolo telescopico

Bratrohrlicht
Luce forno

für Kacheln vorbereitet
Decorata con piastrelline

wärmeisolierter Edelstahlgriff
Maniglia in acciaio inox termicamente isolata

TYROLA HERDE
CUCINE TYROLA

Die Tyrola Familie besteht aus drei verschiedenen Linien, verbunden durch das Funktionsprinzip und der Qualität aller Produkte der Greithwald Herde.
Unsere Herde bestechen durch eine große, schamottierte Brannkammer, die eine hohe Flammentemperatur gewährleistet. Dies ermöglicht einen Wirkungsgrad über 80% und garantiert niedrige Emissionen, gemäß den strengsten europäischen Richtlinien.

La famiglia Tyrola è composta da 5 linee diverse ma accomunate dai principi funzionali e qualitativi, caratteristici di tutti i prodotti Greithwald Herde.
I nostri modelli sono progettati con capienti camere di combustione costruite in materiale refrattario di grosso spessore e alta qualità.
Questo favorisce un'elevata temperatura della fiamma la quale, con la post combustione, assicura alti rendimenti (superiori all'80%) e ridotte emissioni (entro i più restrittivi limiti delle normative europee).

Alle Modelle (ausgenommen TR_B 55 und TR_A 60) sind mit einem geräumigen Backrohr ausgestattet. Dieses erlaubt eine gleichmäßige Garung und bewahrt den unverfälschten, authentischen Geschmack der Speisen - ganz so, wie es früher war!
Dank der Doppelverglasung und dem Thermometer in der Bratrohrtür, können Sie die Garung der Speisen kontrollieren, ohne das Bratrohr öffnen zu müssen, so bleibt die Hitze im Bratrohr und es entstehen keine Temperaturschwankungen.

Tutti i nostri modelli (esclusi TR_B 55 e TR_A 60) sono dotati di ampio e funzionale forno.
L'uniforme riscaldamento permette una cottura dei cibi nei tempi corretti e il mantenimento dei sapori che rimangono così intatti come accadeva un tempo.
Attraverso gli ampi doppi vetri della porta forno e grazie al pratico termometro integrato, potrete facilmente controllare lo stato di cottura del cibo evitando sbalzi di temperature causati dall'apertura della porta.

Durch die Nutzung von Schamott in der Brennkammer, sowie im Rauchzug, wird die gespeicherte Wärme nach und nach in den Raum abgegeben.
Volano termico: con l'uso di materiale refrattario nella camera di combustione e nel rivestimento del giro fumi, il calore accumulato viene rilasciato in maniera più graduale nell'ambiente.

Schamotte TR_C 90
Refrattari TR_C 90

IDEAL ZUM EINBAU ZWISCHEN KÜCHENMÖBELN

Ofenhaus Mainspitze

IDEALE PER L'INSERIMENTO TRA I MOBILI DELLA CUCINA

Grau Emaille - *Grigio smaltato*

TR_A 60

B/H/T: 600/850-910/600 mm
Feuerung B/H: 194/258 mm
Brennkammer B/H/T: 205/296/420 mm
L/A/P: 600/850-910/600 mm
Bocca focolare L/A: 194/258 mm
Camera combustione L/A/P: 205/296/420 mm

Standardausführung ab
allestimento standard a partire da **1.640 €***

A+

Bordeaux / Inox

TR_A 80

B/H/T: 800/850-910/600 mm
Bratrohr B/H/T: 300/265/420 mm
Feuerung B/H: 194/258 mm
Brennkammer B/H/T: 205/296/420 mm
L/A/P: 800/850-910/600 mm
Forno L/A/P: 300/265/420 mm
Bocca focolare L/A: 194/258 mm
Camera combustione L/A/P: 205/296/420 mm

Standardausführung ab
allestimento standard a partire da **2.200 €***

A+

Antikschwarz - *Nero antico*

TR_A 90

B/H/T: 900/850-910/600 mm
Bratrohr B/H/T: 400/265/420 mm
Feuerung B/H: 194/258 mm
Brennkammer B/H/T: 205/296/420 mm
L/A/P: 900/850-910/600 mm
Forno L/A/P: 400/265/420 mm
Bocca focolare L/A: 194/258 mm
Camera combustione L/A/P: 205/296/420 mm

Standardausführung ab
allestimento standard a partire da **2.360 €***

A+

Ofenhaus Mainspitze

***Die Preise verstehen sich zzgl. MwSt. und gelten für die Standardausführung**
** Prezzi da intendersi con allestimento base ed IVA esclusa*

****nicht bei TR_A 60**
***Caratteristiche di serie non presenti per TR_A 60*

SERIENMÄßIGE AUSFÜHRUNGEN TR_A
VARIANTI DI SERIE TR_A

INOX

GRAU EMAILLIERT
GRIGIO SMALTATO

WEIß EMAILLIERT
BIANCO SMALTATO

ANTIKSCHWARZ
NERO ANTICO

ANTHRAZIT
ANTRACITE

SANDSTEIN
AVENA

BORDEAUX

SCHWARZ
NERO LISCIO

WEIß
BIANCO LISCIO

VULCANO
(MATT / OPACO)

AUSFÜHRUNGEN GEGEN AUFPREIS TR_A
VARIANTI A PAGAMENTO TR_A

PLATTENWINKEL SEITLICH AUF GESCHWEIßTEM HERDKRANZ *ALZATINA LATERALE SALDATA AL TELAIO*	**PRO SEITE** *PER LATO 115€**
HEIZTÜR MIT DREIFACH VERGLASTEM SICHTFENSTER *PORTA FUOCO CON TRIPLO VETRO*	*190€**
RAUCHABGANG OBEN AUF STAHLAUSSCHNITT (SIEHE ABBILDUNG a) *USCITA FUMI SUPERIORE SU BASE IN ACCIAIO A SPICCHIO (VEDI IMMAGINE a)*	*160€**
HERDSTANGE SEITLICH VERBUNDEN MIT FRONTALER HERDSTANGE *CORRIMANO LATERALE COLLEGATO CON QUELLO FRONTALE*	**PRO SEITE** *PER LATO 110€**
ABDECKPLATTE IN EDELSTAHL, MIT ODER OHNE AUSSCHNITT FÜR RAUCHABGANG (SIEHE ABBILDUNG b) *COPRIPIASTRA INOX CON O SENZA SCANSO CAMINO (VEDI IMMAGINE b)*	*90€**
AUSZIEHBARE BACKROHRSCHIENEN (PAAR) *GUIDE FORNO ESTRAIBILI (A COPPIA)*	*75€**
BRATROHRLICHT *LUCE FORNO*	*130€**
TELESKOPISCHER ANSCHLUSS FÜR SEITLICH RAUCHROHR ABGANG *USCITA FUMI TELESCOPICA PER ATTACCO CAMINO LATERALE*	*55€**
HERDKRANZVERLÄNGERUNG 1 BIS 400 mm (SIEHE ABBILDUNG c) *PROLUNGAMENTO TELAIO DA 1 A 400 mm (VEDI IMMAGINE c)*	*230€**
HERDKRANZVERLÄNGERUNG 401 BIS 800 mm (SIEHE ABBILDUNG c) *PROLUNGAMENTO TELAIO DA 401 A 800 mm (VEDI IMMAGINE c)*	*340€**
AUSSCHNITT ZUM EINBAU VON KOCHFELD *FORO PER INCASSO PIANO COTTURA*	*150€**
AUSSCHNITT ZUM FLÄCHENBÜNDIGEN EINBAU VON KOCHFELD *FORO PER INCASSO PIANO COTTURA A FILO*	*210€**
HERDVERBREITERUNG MIT FRONT- UND SOCKELBLENDE (SIEHE ABBILDUNG d) *MODIFICA LARGHEZZA CUCINA CON TAMPONAMENTO FRONTALE (VEDI IMMAGINE d)*	
1 - 100 mm PRO SEITE *DA 1 A 100 mm PER LATO*	*250€**
1 - 100 mm BEIDSEITIG *DA 1 A 100 mm PER ENTRAMBI I LATI*	*395€**
ANBAU 600 mm ZUM EINBAU VON ELEKTROGERÄTEN OHNE SEITENBLENDE *STRUTTURA DA 600 mm PER INCASSO ELETTRODOMESTICI SENZA FINITURA LATERALE*	*920€**
ANBAU 625mm ZUM EINBAU VON ELEKTROGERÄTEN MIT SEITENBLENDE *STRUTTURA DA 625 mm PER INCASSO ELETTRODOMESTICI CON FINITURA LATERALE*	*980€**
SONDERHÖHE 900-950 mm (NICHT bei Emaille) *ALTEZZA CORPO CUCINA MAGGIORATO H=900-950 mm (NO su rivestimento smaltato)*	*210€**

***Die Preise verstehen sich zzgl. MwSt.**
** Prezzi da intendersi IVA esclusa*

REINIGUNGSSET *KIT PULIZIA*	*39€**
ÖL ZUM EINFETTEN DER HERDPLATTE *OLIO PER PIASTRA*	*13€**
EDELSTAHLREINIGER *PULITORE PER ACCIAIO INOX*	*11€**
HITZEBESTÄNDIGES SCHMIERMITTEL *PASTA LUBRIFICANTE PER ALTE TEMPERATURE*	*9€**
PUTZVLIES *PAGLIETTA*	*6€**
DEKOR MIT KACHELN *RIVESTIMENTO CON PIASTRELLE*	*270€**

Serpentino

Rot
Rosso

Schwarz
Nero

Weiß
Bianco

BEISPIELVARIANTEN MIT KACHELN
ESEMPI DI COLORAZIONE DEI RIVESTIMENTI

Schwarz/ Serpentino
Nero / serpentino

Schwarz/ Weiß
Nero/ bianco

Schwarz/ Rot
Nero / rosso

Inox/ Schwarz
Inox / nero

Inox/ Rot
Inox / rosso

Bordeaux/ Schwarz
Bordeaux / nero

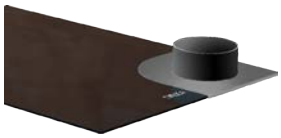
a

b

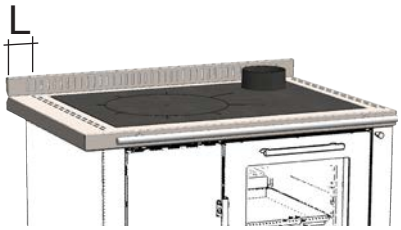

c

d

***Die Preise verstehen sich zzgl. MwSt.**
** Prezzi da intendersi IVA esclusa*

Ofenhaus
Mainspitze

DER ESSENTIELLE QUALITÄTSHERD

LA CUCINA ESSENZIALE DI QUALITÀ

Ofenhaus
Mainspitze

TR_B

Weiß Emaille - *Bianco smaltato*

TR_B 55

B/H/T: 550/850/600 mm
Feuerung B/H: 194/258 mm
Brennkammer B/H/T: 205/296/420 mm
L/A/P: 550/850/600 mm
Bocca focolare L/A: 194/258 mm
Camera combustione L/A/P: 205/296/420 mm

Standardausführung ab
allestimento standard a partire da **1.360 €***

A+

Grau Emaille - *Grigio smaltato*

TR_B 75

B/H/T: 750/850/600 mm
Bratrohr B/H/T: 300/265/420 mm
Feuerung B/H: 194/258 mm
Brennkammer B/H/T: 205/296/420 mm
L/A/P: 750/850/600 mm
Forno L/A/P: 300/265/420 mm
Bocca focolare L/A: 194/258 mm
Camera combustione L/A/P: 205/296/420 mm

Standardausführung ab
allestimento standard a partire da **1.920 €***

A+

Inox

TR_B 85

B/H/T: 850/850/600 mm
Bratrohr B/H/T: 400/265/420 mm
Feuerung B/H: 194/258 mm
Brennkammer B/H/T: 205/296/420 mm
L/A/P: 850/850/600 mm
Forno L/A/P: 400/265/420 mm
Bocca focolare L/A: 194/258 mm
Camera combustione L/A/P: 205/296/420 mm

Standardausführung ab
allestimento standard a partire da **2.060 €***

A+

Ofenhaus Mainspitze

***Die Preise verstehen sich zzgl. MwSt. und gelten für die Standardausführung**
** Prezzi da intendersi con allestimento base ed IVA esclusa*

****nicht bei TR_B 55**
***Caratteristiche di serie non presenti per TR_B 55*

SERIENMÄßIGE AUSFÜHRUNGEN TR_B
VARIANTI DI SERIE TR_B

INOX

GRAU EMAILLIERT
GRIGIO SMALTATO

WEIß EMAILLIERT
BIANCO SMALTATO

ANTIKSCHWARZ
NERO ANTICO

ANTHRAZIT
ANTRACITE

SANDSTEIN
AVENA

BORDEAUX

SCHWARZ
NERO LISCIO

WEIß
BIANCO LISCIO

VULCANO
(MATT / OPACO)

AUSFÜHRUNGEN GEGEN AUFPREIS TR_B
VARIANTI A PAGAMENTO TR_B

GESCHWEIßTER HERDKRANZ MIT PLATTENWINKEL HINTEN *ALZATINA POSTERIORE SALDATA AL TELAIO*		*150€**
PLATTENWINKEL HINTEN UND SEITLICH AUF GESCHWEIßTEM HERDKRANZ *ALZATINA POSTERIORE E LATERALE SALDATE AL TELAIO*	**PRO SEITE** *PER LATO*	*115€**
HEIZTÜR MIT DREIFACH VERGLASTEM SICHTFENSTER *PORTA FUOCO CON TRIPLO VETRO*		*190€**
RAUCHABGANG OBEN AUF STAHLAUSSCHNITT (SIEHE ABBILDUNG a) *USCITA FUMI SUPERIORE SU BASE IN ACCIAIO A SPICCHIO (VEDI IMMAGINE a)*		*160€**
HERDSTANGE SEITLICH VERBUNDEN MIT FRONTALER HERDSTANGE *CORRIMANO LATERALE COLLEGATO CON QUELLO FRONTALE*	**PRO SEITE** *PER LATO*	*110€**
ABDECKPLATTE IN EDELSTAHL, MIT ODER OHNE AUSSCHNITT FÜR RAUCHABGANG (SIEHE ABBILDUNG b) *COPRIPIASTRA INOX CON O SENZA SCANSO CAMINO (VEDI IMMAGINE b)*		*90€**
AUSZIEHBARE BACKROHRSCHIENEN (PAAR) *GUIDE FORNO ESTRAIBILI (A COPPIA)*		*75€**
BRATROHRLICHT *LUCE FORNO*		*130€**
TELESKOPISCHER ANSCHLUSS FÜR SEITLICH RAUCHROHR ABGANG *USCITA FUMI TELESCOPICA PER ATTACCO CAMINO LATERALE*		*55€**
HÖHENVERSTELLBARE SOCKELBLENDE 850 - 910 mm *LAMIERA ZOCCOLO ESTERNA REGOLABILE 850-910 mm*		*230€**
REINIGUNGSSET *KIT PULIZIA*		*39€**
ÖL ZUM EINFETTEN DER HERDPLATTE *OLIO PER PIASTRA*		*13€**
EDELSTAHLREINIGER *PULITORE PER ACCIAIO INOX*		*11€**
HITZEBESTÄNDIGES SCHMIERMITTEL *PASTA LUBRIFICANTE PER ALTE TEMPERATURE*		*9€**
PUTZVLIES *PAGLIETTA*		*6€**

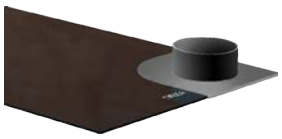

a

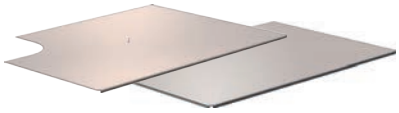

b

Ofenhaus Mainspitze

***Die Preise verstehen sich zzgl. MwSt.**
** Prezzi da intendersi IVA esclusa*

DER KOMPLETTESTE HERD SEINER KATEGORIE

Ofenhaus Mainspitze

LA CUCINA PIÙ COMPLETA DELLA CATEGORIA

Anthrazit / Inox - *Antracite / Inox*

TR_C 80

Klapptür / Sockel H=100 mm
B/H/T: 800/850/600 mm
Bratrohr B/H/T: 300/265/420 mm
Feuerung B/H: 214/258 mm
Brennkammer B/H/T: 225/295/415 mm
Apertura porta a ribalta / Zoccolo H=100mm
L/A/P: 800/850/600 mm
Forno L/A/P: 300/265/420 mm
Bocca focolare L/A: 214/258 mm
Camera combustione L/A/P: 225/295/415 mm

Standardausführung ab
allestimento standard a partire da **2.100 €***

A+

Bordeaux / Schwarz - *Bordeaux / Nero*

TR_C 80

Flügeltür / Sockel H=100 mm
B/H/T: 800/850/600 mm
Bratrohr B/H/T: 300/265/420 mm
Feuerung B/H: 214/258 mm
Brennkammer B/H/T: 225/295/415 mm
Apertura porta a libro / Zoccolo H=100mm
L/A/P: 800/850/600 mm
Forno L/A/P: 300/265/420 mm
Bocca focolare L/A: 214/258 mm
Camera combustione L/A/P: 225/295/415 mm

Standardausführung ab
allestimento standard a partire da **2.100 €***

A+

Weiß / Schwarz - *Bianco / Nero*

TR_C 80

Klapptür / Sockel H=40 mm
B/H/T: 800/850/600 mm
Bratrohr B/H/T: 300/265/420 mm
Feuerung B/H: 214/258 mm
Brennkammer B/H/T: 225/295/415 mm
Apertura porta a ribalta / Zoccolo H=40mm
L/A/P: 800/850/600 mm
Forno L/A/P: 300/265/420 mm
Bocca focolare L/A: 214/258 mm
Camera combustione L/A/P: 225/295/415 mm

Standardausführung ab
allestimento standard a partire da **2.100 €***

A+

Antikschwarz / Inox - *Nero antico / Inox*

TR_C 80

Flügeltür / Sockel H=40 mm
B/H/T: 800/850/600 mm
Bratrohr B/H/T: 300/265/420 mm
Feuerung B/H: 214/258 mm
Brennkammer B/H/T: 225/295/415 mm
Apertura porta a libro / Zoccolo H=40mm
L/A/P: 800/850/600 mm
Forno L/A/P: 300/265/420 mm
Bocca focolare L/A: 214/258 mm
Camera combustione L/A/P: 225/295/415 mm

Standardausführung ab
allestimento standard a partire da **2.100 €***

A+

***Die Preise verstehen sich zzgl. MwSt. und gelten für die Standardausführung**
** Prezzi da intendersi con allestimento base ed IVA esclusa*

Schwarz / Inox - *Nero / Inox*

TR_C 90

Klapptür / Sockel H=100 mm
B/H/T: 900/850/600 mm
Bratrohr B/H/T: 400/265/420 mm
Feuerung B/H: 214/258 mm
Brennkammer B/H/T: 225/295/415 mm
Apertura porta a ribalta / Zoccolo H=100mm
L/A/P: 900/850/600 mm
Forno L/A/P: 400/265/420 mm
Bocca focolare L/A: 214/258 mm
Camera combustione L/A/P: 225/295/415 mm

Standardausführung ab
allestimento standard a partire da **2.300 €***

A+

Inox

TR_C 90

Flügeltür / Sockel H=100 mm
B/H/T: 900/850/600 mm
Bratrohr B/H/T: 400/265/420 mm
Feuerung B/H: 214/258 mm
Brennkammer B/H/T: 225/295/415 mm
Apertura porta a libro / Zoccolo H=100mm
L/A/P: 900/850/600 mm
Forno L/A/P: 400/265/420 mm
Bocca focolare L/A: 214/258 mm
Camera combustione L/A/P: 225/295/415 mm

Standardausführung ab
allestimento standard a partire da **2.300 €***

A+

Anthrazit / Inox - *Antracite / Inox*

TR_C 90

Klapptür / Sockel H=40 mm
B/H/T: 900/850/600 mm
Bratrohr B/H/T: 400/265/420 mm
Feuerung B/H: 214/258 mm
Brennkammer B/H/T: 225/295/415 mm
Apertura porta a ribalta / Zoccolo H=40mm
L/A/P: 900/850/600 mm
Forno L/A/P: 400/265/420 mm
Bocca focolare L/A: 214/258 mm
Camera combustione L/A/P: 225/295/415 mm

Standardausführung ab
allestimento standard a partire da **2.300 €***

A+

Sandstein / Schwarz - *Avena / Nero*

TR_C 90

Flügeltür / Sockel H=40 mm
B/H/T: 900/850/600 mm
Bratrohr B/H/T: 400/265/420 mm
Feuerung B/H: 214/258 mm
Brennkammer B/H/T: 225/295/415 mm
Apertura porta a libro / Zoccolo H=40mm
L/A/P: 900/850/600 mm
Forno L/A/P: 400/265/420 mm
Bocca focolare L/A: 214/258 mm
Camera combustione L/A/P: 225/295/415 mm

Standardausführung ab
allestimento standard a partire da **2.300 €***

A+

***Die Preise verstehen sich zzgl. MwSt. und gelten für die Standardausführung**
** Prezzi da intendersi con allestimento base ed IVA esclusa*

Schwarz / Inox mit Serpentino Kacheln
nero / Inox con piastrelle serpentino

TR_C 85

Bratohr mit Klapptür oder Flügeltür
Sockel H=40 mm
B/H/T: 850/850/600 mm
Bratrohr B/H/T: 300/265/420 mm
Feuerung B/H: 214/258 mm
Brennkammer B/H/T: 225/295/415 mm
Apertura porta a ribalta o libro
Zoccolo H=40mm
L/A/P: 850/850/600 mm
Forno L/A/P: 300/265/420 mm
Bocca focolare L/A: 214/258 mm
Camera combustione L/A/P: 225/295/415 mm

Standardausführung ab
allestimento standard a partire da **2.370 €***

A+

Bordeaux / Schwarz mit schwarzen Kacheln
Bordeaux / nero con piastrelle nere

TR_C 95

Bratohr mit Klapptür oder Flügeltür
Sockel H=40 mm
B/H/T: 950/850/600 mm
Bratrohr B/H/T: 400/265/420 mm
Feuerung B/H: 214/258 mm
Brennkammer B/H/T: 225/295/415 mm
Apertura porta a ribalta o libro
Zoccolo H=40mm
L/A/P: 950/850/600 mm
Forno L/A/P: 400/265/420 mm
Bocca focolare L/A: 214/258 mm
Camera combustione L/A/P: 225/295/415 mm

Standardausführung ab
allestimento standard a partire da **2.570 €***

A+

DEKOR MIT KACHELN
RIVESTIMENTO CON PIASTRELLE

Serpentino

Rot
Rosso

Schwarz
Nero

Weiß
Bianco

BEISPIELVARIANTEN MIT KACHELN
ESEMPI DI COLORAZIONE DEI RIVESTIMENTI

Schwarz/ Serpentino
Nero / serpentino

Schwarz/ Weiß
Nero/ bianco

Schwarz/ Rot
Nero / rosso

Inox/ Schwarz
Inox / nero

Inox/ Rot
Inox / rosso

Bordeaux/ Schwarz
Bordeaux / nero

***Die Preise verstehen sich zzgl. MwSt. und gelten für die Standardausführung**
** Prezzi da intendersi con allestimento base ed IVA esclusa*

SERIENMÄßIGE AUSFÜHRUNGEN TR_C
VARIANTI DI SERIE TR_C

INOX	SCHWARZ *NERO LISCIO*	WEIß *BIANCO LISCIO*	VULCANO (MATT / OPACO)	ANTIKSCHWARZ *NERO ANTICO*	ANTHRAZIT *ANTRACITE*	SANDSTEIN *AVENA*	BORDEAUX

AUSFÜHRUNGEN GEGEN AUFPREIS TR_C
VARIANTI A PAGAMENTO TR_C

PLATTENWINKEL SEITLICH AUF GESCHWEIßTEM HERDKRANZ *ALZATINA LATERALE SALDATA AL TELAIO*	**PRO SEITE** *PER LATO 115€**
RAUCHABGANG OBEN AUF STAHLAUSSCHNITT (SIEHE ABBILDUNG a) *USCITA FUMI SUPERIORE SU BASE IN ACCIAIO A SPICCHIO (VEDI IMMAGINE a)*	*160€**
HERDSTANGE SEITLICH VERBUNDEN MIT FRONTALER HERDSTANGE *CORRIMANO LATERALE COLLEGATO CON QUELLO FRONTALE*	**PRO SEITE** *PER LATO 110€**
ABDECKPLATTE IN EDELSTAHL, MIT ODER OHNE AUSSCHNITT FÜR RAUCHABGANG (SIEHE ABBILDUNG b) *COPRIPIASTRA INOX CON O SENZA SCANSO CAMINO (VEDI IMMAGINE b)*	*90€**
AUSZIEHBARE BACKROHRSCHIENEN (PAAR) *GUIDE FORNO ESTRAIBILI (A COPPIA)*	*75€**
TELESKOPISCHER ANSCHLUSS FÜR SEITLICH RAUCHROHR ABGANG *USCITA FUMI TELESCOPICA PER ATTACCO CAMINO LATERALE*	*55€**
HERDKRANZVERLÄNGERUNG L= 1 BIS 400 mm (SIEHE ABBILDUNG c) *PROLUNGAMENTO TELAIO DA L= 1 A 400 mm (VEDI IMMAGINE c)*	*230€**
HERDKRANZVERLÄNGERUNG L= 401 BIS 800 mm (SIEHE ABBILDUNG c) *PROLUNGAMENTO TELAIO DA L= 401 A 800 mm (VEDI IMMAGINE c)*	*340€**
AUSSCHNITT ZUM EINBAU VON KOCHFELD *FORO PER INCASSO PIANO COTTURA*	*150€**
AUSSCHNITT ZUM FLÄCHENBÜNDIGEN EINBAU VON KOCHFELD *FORO PER INCASSO PIANO COTTURA A FILO*	*210€**
SCHRANK ZUM EINBAU VON ELEKTROGERÄTEN (FREISTEHEND) *MOBILETTO PER INCASSO ELETTRODOMESTICI (STRUTTURA STACCATA)*	*980€**
REINIGUNGSSET *KIT PULIZIA*	*39€**
ÖL ZUM EINFETTEN DER HERDPLATTE *OLIO PER PIASTRA*	*13€**
EDELSTAHLREINIGER *PULITORE PER ACCIAIO INOX*	*11€**
HITZEBESTÄNDIGES SCHMIERMITTEL *PASTA LUBRIFICANTE PER ALTE TEMPERATURE*	*9€**
PUTZVLIES *PAGLIETTA*	*6€**
BRANDSCHUTZEINHEITEN *KIT ANTINCENDIO (PER INCASSO TRA I MOBILI)*	*135€**

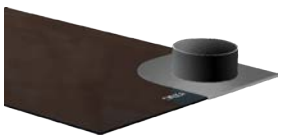

a

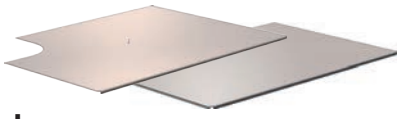

b

c

***Die Preise verstehen sich zzgl. MwSt.**
** Prezzi da intendersi IVA esclusa*

Zweifarbige Ausführung Inox-Anthrazit und Bratrohr mit Klapptür

Rivestimento bicolore inox-antracite con porta forno a ribalta

Edelstahlgriffe
maniglie autoraffreddanti
in acciaio inox

Herdringe aus Gusseisen
cerchi in ghisa

AMBIENTE UND FUNKTIONALITÄT IN EINER EINFACHEN LÖSUNG VEREINT

Ofenhaus Mainspitze

ATMOSFERA E FUNZIONALITA' UNITI IN UNA SEMPLICE SOLUZIONE

Schwarz / Inox - *Nero / Inox*

TR_F 60

B/H/T: 600/850-910/600 mm
Bratrohr B/H/T: 350/200/380 mm
Feuerung B/H: 370/207 mm
Brennkammer B/H/T: 380/230/260 mm
L/A/P: 600/850-910/600 mm
Forno L/A/P: 350/200/380 mm
Bocca focolare L/A: 370/207 mm
Camera combustione L/A/P: 380/230/260 mm

Standardausführung ab
allestimento standard a partire da **2.200 €***

A+

Bordeaux / Schwarz - *Bordeaux / Nero*

TR_F 70

B/H/T: 700/850-910/600 mm
Bratrohr B/H/T: 450/200/380 mm
Feuerung B/H: 470/207 mm
Brennkammer B/H/T: 480/230/260 mm
L/A/P: 700/850-910/600 mm
Forno L/A/P: 450/200/380 mm
Bocca focolare L/A: 470/207 mm
Camera combustione L/A/P: 480/230/260 mm

Standardausführung ab
allestimento standard a partire da **2.360 €***

A+

Inox

TR_F 80

B/H/T: 800/850-910/600 mm
Bratrohr B/H/T: 550/200/380 mm
Feuerung B/H: 570/207 mm
Brennkammer B/H/T: 580/230/260 mm
L/A/P: 800/850-910/600 mm
Forno L/A/P: 550/200/380 mm
Bocca focolare L/A: 570/207 mm
Camera combustione L/A/P: 580/230/260 mm

Standardausführung ab
allestimento standard a partire da **2.520 €***

A+

Antikschwarz / inox - *Nero antico / inox*

TR_F 80D

Sockel H=40 mm
B/H/T: 800/850/600 mm
Bratrohr B/H/T: 550/240/380 mm
Feuerung B/H: 570/207 mm
Brennkammer B/H/T: 580/230/260 mm
Zoccolo fisso H=40mm
L/A/P: 800/850/600 mm
Forno L/A/P: 550/240/380 mm
Bocca focolare L/A: 570/207 mm
Camera combustione L/A/P: 580/230/260 mm

Standardausführung ab
allestimento standard a partire da **2.440 €***

A+

***Die Preise verstehen sich zzgl. MwSt. und gelten für die Standardausführung**
** Prezzi da intendersi con allestimento base ed IVA esclusa*

****nicht bei TR_F 80D**
***Caratteristiche di serie non presenti per TR_F 80D*

SERIENMÄßIGE AUSFÜHRUNGEN TR_F
VARIANTI DI SERIE TR_F

INOX	SCHWARZ *NERO LISCIO*	WEIß *BIANCO LISCIO*	VULCANO (MATT / OPACO)	ANTIKSCHWARZ *NERO ANTICO*	ANTHRAZIT *ANTRACITE*	SANDSTEIN *AVENA*	BORDEAUX

AUSFÜHRUNGEN GEGEN AUFPREIS TR_F
VARIANTI A PAGAMENTO TR_F

PLATTENWINKEL SEITLICH AUF GESCHWEIßTEM HERDKRANZ *ALZATINA LATERALE SALDATA AL TELAIO*	**PRO SEITE** *PER LATO*	*115€**
RAUCHABGANG OBEN AUF STAHLAUSSCHNITT (SIEHE ABBILDUNG a) *USCITA FUMI SUPERIORE SU BASE IN ACCIAIO A SPICCHIO (VEDI IMMAGINE a)*		*190€**
HERDSTANGE SEITLICH VERBUNDEN MIT FRONTALER HERDSTANGE *CORRIMANO LATERALE COLLEGATO CON QUELLO FRONTALE*	**PRO SEITE** *PER LATO*	*110€**
ABDECKPLATTE IN EDELSTAHL, MIT ODER OHNE AUSSCHNITT FÜR RAUCHABGANG (SIEHE ABBILDUNG b) *COPRIPIASTRA INOX CON O SENZA SCANSO CAMINO (VEDI IMMAGINE b)*		*90€**
AUSZIEHBARE BACKROHRSCHIENEN (PAAR) *GUIDE FORNO ESTRAIBILI (A COPPIA)*		*75€**
BRATROHRLICHT *LUCE FORNO*		*130€**
TELESKOPISCHER ANSCHLUSS FÜR SEITLICH RAUCHROHR ABGANG *USCITA FUMI TELESCOPICA PER ATTACCO CAMINO LATERALE*		*55€**
HERDKRANZVERLÄNGERUNG L= 1 BIS 400 mm (SIEHE ABBILDUNG c) *PROLUNGAMENTO TELAIO DA L= 1 A 400 mm (VEDI IMMAGINE c)*		*230€**
HERDKRANZVERLÄNGERUNG L= 401 BIS 800 mm (SIEHE ABBILDUNG c) *PROLUNGAMENTO TELAIO DA L= 401 A 800 mm (VEDI IMMAGINE c)*		*340€**
AUSSCHNITT ZUM EINBAU VON KOCHFELD *FORO PER INCASSO PIANO COTTURA*		*150€**
AUSSCHNITT ZUM FLÄCHENBÜNDIGEN EINBAU VON KOCHFELD *FORO PER INCASSO PIANO COTTURA A FILO*		*210€**
HERDVERBREITERUNG MIT FRONT- UND SOCKELBLENDE (SIEHE ABBILDUNG d) *MODIFICA LARGHEZZA CUCINA CON TAMPONAMENTO FRONTALE (VEDI IMMAGINE d)*		
1 - 100mm PRO SEITE *DA 1 A 100 mm PER LATO*		*250€**
1 - 100mm BEIDSEITIG *DA 1 A 100 mm PER ENTRAMBI I LATI*		*395€**
ANBAU 600mm ZUM EINBAU VON ELEKTROGERÄTEN OHNE SEITENBLENDE *STRUTTURA DA 600 mm PER INCASSO ELETTRODOMESTICI SENZA FINITURA LATERALE*		*920€**
ANBAU 625mm ZUM EINBAU VON ELEKTROGERÄTEN MIT SEITENBLENDE *STRUTTURA DA 625 mm PER INCASSO ELETTRODOMESTICI CON FINITURA LATERALE*		*980€**
REINIGUNGSSET *KIT PULIZIA*		*39€**
ÖL ZUM EINFETTEN DER HERDPLATTE *OLIO PER PIASTRA*		*13€**
EDELSTAHLREINIGER *PULITORE PER ACCIAIO INOX*		*11€**
HITZEBESTÄNDIGES SCHMIERMITTEL *PASTA LUBRIFICANTE PER ALTE TEMPERATURE*		*9€**
PUTZVLIES *PAGLIETTA*		*6€**

***Die Preise verstehen sich zzgl. MwSt.**
** Prezzi da intendersi IVA esclusa*

DEKOR MIT KACHELN
RIVESTIMENTO CON PIASTRELLE

*270€**

Serpentino

Rot
Rosso

Schwarz
Nero

Weiß
Bianco

BEISPIELVARIANTEN MIT KACHELN
ESEMPI DI COLORAZIONE DEI RIVESTIMENTI

Schwarz/ Serpentino
Nero / serpentino

Schwarz/ Weiß
Nero/ bianco

Schwarz/ Rot
Nero / rosso

Inox/ Schwarz
Inox / nero

Inox/ Rot
Inox / rosso

Bordeaux/ Schwarz
Bordeaux / nero

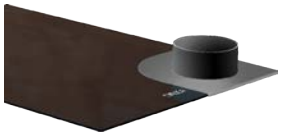
a

b

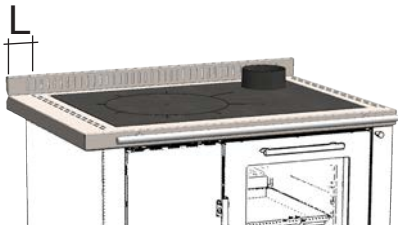

c

d

KOCHEN, BACKEN, HEIZEN, WARMWASSER – DER ALLROUNDER FÜR IHR ZUHAUSE

CUCINARE RISCALDANDO LA CASA

Ofenhaus Mainspitze

Weiß / Inox - *Bianco / Inox*

TR_T 90

Sockel H=40 mm
B/H/T: 900/850/600 mm
Bratrohr B/H/T: 300/265/420 mm
Feuerung B/H: 244/258 mm
Brennkammer B/H/T: 250/280/365 mm
Zoccolo H=40mm
L/A/P: 900/850/600 mm
Forno L/A/P: 300/265/420 mm
Bocca focolare L/A: 244/258 mm
Camera combustione L/A/P: 250/280/365 mm

Standardausführung ab
allestimento standard a partire da **3.460 €***

A+

Inox

TR_T 100

Sockel H=40 mm
B/H/T: 1000/850/600 mm
Bratrohr B/H/T: 400/265/420 mm
Feuerung B/H: 244/258 mm
Brennkammer B/H/T: 250/280/365 mm
Zoccolo H=40mm
L/A/P: 1000/850/600 mm
Forno L/A/P: 400/265/420 mm
Bocca focolare L/A: 244/258 mm
Camera combustione L/A/P: 250/280/365 mm

Standardausführung ab
allestimento standard a partire da **3.600 €***

A+

Bordeaux / Schwarz - Bordeaux / Nero

TR_T 90

Sockel H=100 mm
B/H/T: 900/850/600 mm
Bratrohr B/H/T: 300/265/420 mm
Feuerung B/H: 244/258 mm
Brennkammer B/H/T: 250/280/365 mm
Zoccolo H=100mm
L/A/P: 900/850/600 mm
Forno L/A/P: 300/265/420 mm
Bocca focolare L/A: 244/258 mm
Camera combustione L/A/P: 250/280/365 mm

Standardausführung ab
allestimento standard a partire da **3.460 €***

A+

Anthrazit / Inox - *Antracite / Inox*

TR_T 100

Sockel H=100 mm
B/H/T: 1000/850/600 mm
Bratrohr B/H/T: 400/265/420 mm
Feuerung B/H: 244/258 mm
Brennkammer B/H/T: 250/280/365 mm
Zoccolo H=100mm
L/A/P: 1000/850/600 mm
Forno L/A/P: 400/265/420 mm
Bocca focolare L/A: 244/258 mm
Camera combustione L/A/P: 250/280/365 mm

Standardausführung ab
allestimento standard a partire da **3.600 €***

A+

***Die Preise verstehen sich zzgl. MwSt. und gelten für die Standardausführung**
** Prezzi da intendersi con allestimento base ed IVA esclusa*

WÄRMETAUSCHER
SCAMBIATORE

- WÄRMETAUSCHER AUS WEICHSTAHL
  Scambiatore in acciaio dolce
- EINGELEITETER WASSERKREISLAUF
  Percorso forzato dell'acqua all'interno dello scambiatore
- ANSCHLUSS THERMISCHE ABLAUFSICHERUNG
  Circuito di scarico termico integrato nello scambiatore
- 23 L FASSUNGSVERMÖGEN
  Capienza caldaia 23litri

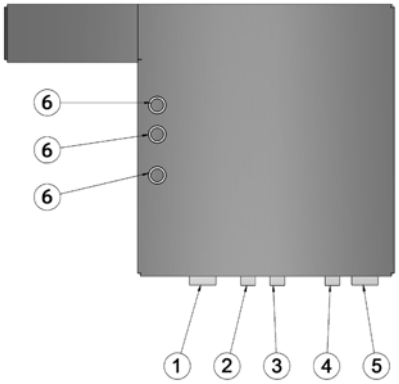

1-RÜCKLAUF HERD (Ø1")
RITORNO CUCINA (Ø1")

2-EINGANG TAS (Ø3/8")
ENTRATA SCARICO TERMICO (Ø3/8")

3-VORLAUF TAS (Ø3/8")
USCITA SCARICO TERMICO (Ø3/8")

4-ENTLÜFTUNGSVENTIL (Ø3/8")
VALVOLA DI SFIATO (Ø3/8")

5-VORLAUF HERD (Ø1")
MANDATA CUCINA (Ø1")

6-FÜHLER / SICHERHEITSWÄRMETAUSCHER (Ø1/2")
POZZETTO SONDA (Ø1/2")

SERIENMÄßIGE AUSFÜHRUNGEN TR_T
VARIANTI DI SERIE TR_T

INOX	SCHWARZ *NERO LISCIO*	WEIß *BIANCO LISCIO*	VULCANO (MATT / OPACO)	ANTIKSCHWARZ *NERO ANTICO*	ANTHRAZIT *ANTRACITE*	SANDSTEIN *AVENA*	BORDEAUX

AUSFÜHRUNGEN GEGEN AUFPREIS TR_T
VARIANTI A PAGAMENTO TR_T

PLATTENWINKEL SEITLICH AUF GESCHWEIßTEM HERDKRANZ *ALZATINA LATERALE SALDATA AL TELAIO*	**PRO SEITE** *PER LATO 115€**
RAUCHABGANG OBEN AUF STAHLAUSSCHNITT (SIEHE ABBILDUNG a) *USCITA FUMI SUPERIORE SU BASE IN ACCIAIO A SPICCHIO (VEDI IMMAGINE a)*	*160€**
HERDSTANGE SEITLICH VERBUNDEN MIT FRONTALER HERDSTANGE *CORRIMANO LATERALE COLLEGATO CON QUELLO FRONTALE*	**PRO SEITE** *PER LATO 110€**
ABDECKPLATTE IN EDELSTAHL, MIT ODER OHNE AUSSCHNITT FÜR RAUCHABGANG (SIEHE ABBILDUNG b) *COPRIPIASTRA INOX CON O SENZA SCANSO CAMINO (VEDI IMMAGINE b)*	*90€**
AUSZIEHBARE BACKROHRSCHIENEN (PAAR) *GUIDE FORNO ESTRAIBILI (A COPPIA)*	*75€**
BRATROHRLICHT *LUCE FORNO*	*130€**
TELESKOPISCHER ANSCHLUSS FÜR SEITLICH RAUCHROHR ABGANG *USCITA FUMI TELESCOPICA PER ATTACCO CAMINO LATERALE*	*55€**
HERDKRANZVERLÄNGERUNG L= 1 BIS 400 mm (SIEHE ABBILDUNG c) *PROLUNGAMENTO TELAIO DA L= 1 A 400 mm (VEDI IMMAGINE c)*	*230€**
HERDKRANZVERLÄNGERUNG L= 401 BIS 800 mm (SIEHE ABBILDUNG c) *PROLUNGAMENTO TELAIO DA L= 401 A 800 mm (VEDI IMMAGINE c)*	*340€**
AUSSCHNITT ZUM EINBAU VON KOCHFELD *FORO PER INCASSO PIANO COTTURA*	*150€**
AUSSCHNITT ZUM FLÄCHENBÜNDIGEN EINBAU VON KOCHFELD *FORO PER INCASSO PIANO COTTURA A FILO*	*210€**
HERDVERBREITERUNG MIT FRONT- UND SOCKELBLENDE (SIEHE ABBILDUNG d) *MODIFICA LARGHEZZA CUCINA CON TAMPONAMENTO FRONTALE (VEDI IMMAGINE d)*	
1 - 100mm PRO SEITE *DA 1 A 100 mm PER LATO*	*250€**
1 - 100mm BEIDSEITIG *DA 1 A 100 mm PER ENTRAMBI I LATI*	*395€**
SCHRANK ZUM EINBAU VON ELEKTROGERÄTEN (FREISTEHEND) *MOBILETTO PER INCASSO ELETTRODOMESTICI (STRUTTURA STACCATA)*	*980€**
SOCKELHÖHE AUF MAß *ALTEZZA ZOCCOLO A MISURA*	*190€**
REINIGUNGSSET *KIT PULIZIA*	*39€**
ÖL ZUM EINFETTEN DER HERDPLATTE *OLIO PER PIASTRA*	*13€**
EDELSTAHLREINIGER *PULITORE PER ACCIAIO INOX*	*11€**
HITZEBESTÄNDIGES SCHMIERMITTEL *PASTA LUBRIFICANTE PER ALTE TEMPERATURE*	*9€**
PUTZVLIES *PAGLIETTA*	*6€**

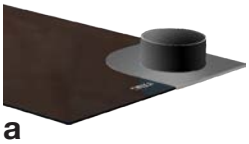
a

b

c

d

***Die Preise verstehen sich zzgl. MwSt.**
** Prezzi da intendersi IVA esclusa*

TECHNISCHE DATENBLÄTTER TR_A
SCHEDE TECNICHE TR_A

TR_A 60

Maße Feuertür B/H *Bocca focolare L/A*	194x258	mm
Feuerraummaße B/H/T *Dimensioni focolare L/A/P*	205/296/420	mm
Bratrohr B/H/T *Dimensioni forno L/A/P*	-	mm
Maße Herdplatte H/T/D *Piano cottura L/P/S*	487/487/8	mm
Kaminanschluss *Diametro uscita fumi*	Ø120	mm
Höhe *Altezza*	850-910	mm
Gewicht *Peso*	150	kg

EN 12815 DIN 18880 BImSchV stufe 2 VKF AEAI ART. 15A B-VG

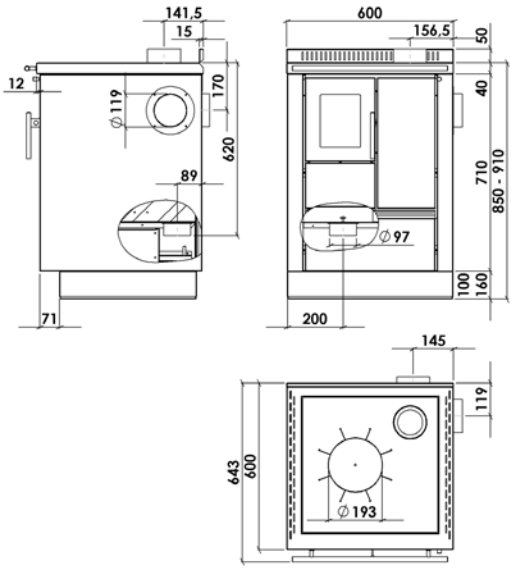

TR_A 80

Maße Feuertür B/H *Bocca focolare L/A*	194x258	mm
Feuerraummaße B/H/T *Dimensioni focolare L/A/P*	205/296/420	mm
Bratrohr B/H/T *Dimensioni forno L/A/P*	310/265/420	mm
Maße Herdplatte H/T/D *Piano cottura L/P/S*	687/487/8	mm
Kaminanschluss *Diametro uscita fumi*	Ø120	mm
Höhe *Altezza*	850-910	mm
Gewicht *Peso*	185	kg

EN 12815 DIN 18880 BImSchV stufe 2 VKF AEAI ART. 15A B-VG

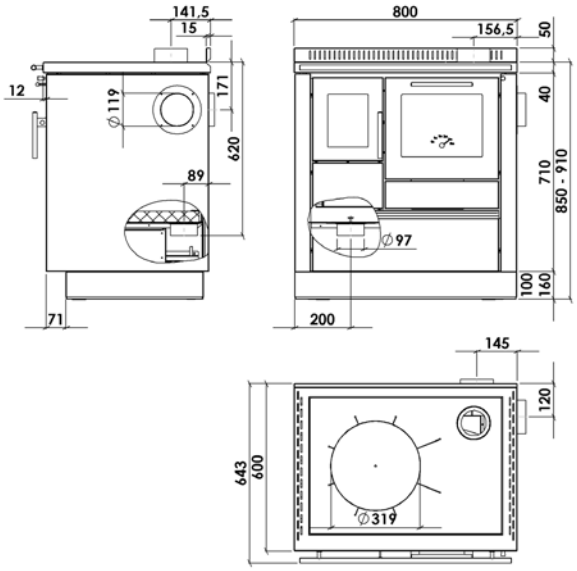

TR_A 90

Maße Feuertür B/H *Bocca focolare L/A*	194x258	mm
Feuerraummaße B/H/T *Dimensioni focolare L/A/P*	205/296/420	mm
Bratrohr B/H/T *Dimensioni forno L/A/P*	400/265/420	mm
Maße Herdplatte H/T/D *Piano cottura L/P/S*	787/487/8	mm
Kaminanschluss *Diametro uscita fumi*	Ø120	mm
Höhe *Altezza*	850-910	mm
Gewicht *Peso*	197	kg

EN 12815 DIN 18880 BImSchV stufe 2 VKF AEAI ART. 15A B-VG

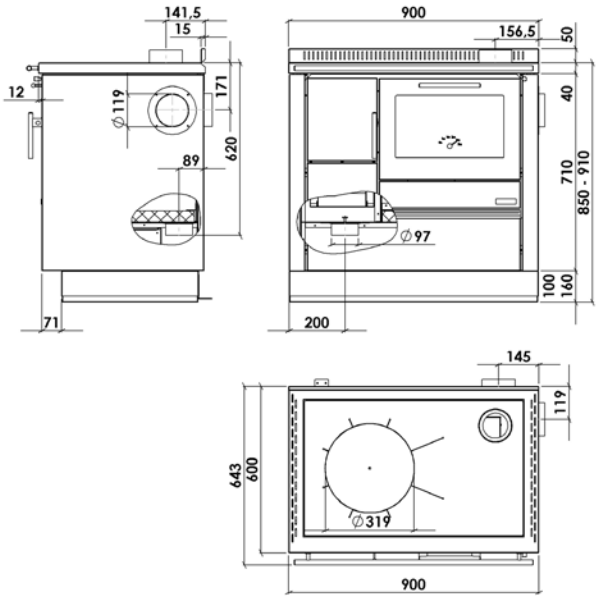

TECHNISCHE DATENBLÄTTER TR_B
SCHEDE TECNICHE TR_B

TR_B 55

Maße Feuertür B/H *Bocca focolare L/A*	194x258	mm
Feuerraummaße B/H/T *Dimensioni focolare L/A/P*	205/296/420	mm
Bratrohr B/H/T *Dimensioni forno L/A/P*	-	mm
Maße Herdplatte H/T/D *Piano cottura L/P/S*	487/487/6	mm
Kaminanschluss *Diametro uscita fumi*	Ø120	mm
Höhe *Altezza*	850	mm
Gewicht *Peso*	140	kg

EN 12815 DIN 18880 BImSchV Stufe 2 VKF AEAI ART. 15A B-VG

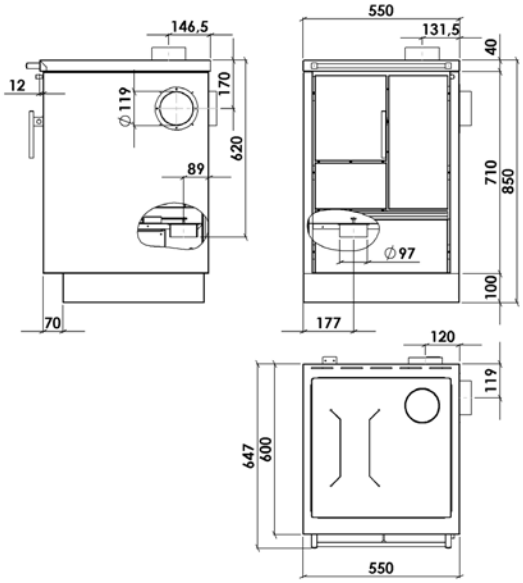

TR_B 75

Maße Feuertür B/H *Bocca focolare L/A*	194x258	mm
Feuerraummaße B/H/T *Dimensioni focolare L/A/P*	205/296/420	mm
Bratrohr B/H/T *Dimensioni forno L/A/P*	310/265/420	mm
Maße Herdplatte H/T/D *Piano cottura L/P/S*	687/487/6	mm
Kaminanschluss *Diametro uscita fumi*	Ø120	mm
Höhe *Altezza*	850	mm
Gewicht *Peso*	175	kg

EN 12815 DIN 18880 BImSchV Stufe 2 VKF AEAI ART. 15A B-VG

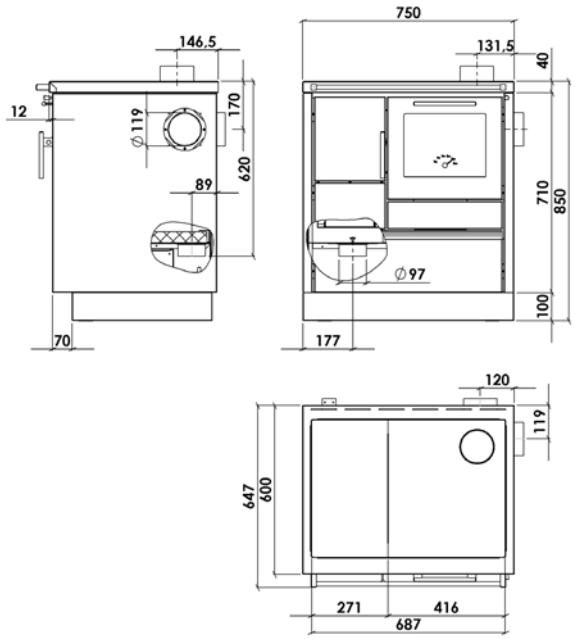

TR_B 85

Maße Feuertür B/H *Bocca focolare L/A*	194x258	mm
Feuerraummaße B/H/T *Dimensioni focolare L/A/P*	205/296/420	mm
Bratrohr B/H/T *Dimensioni forno L/A/P*	400/265/420	mm
Maße Herdplatte H/T/D *Piano cottura L/P/S*	787/487/6	mm
Kaminanschluss *Diametro uscita fumi*	Ø120	mm
Höhe *Altezza*	850	mm
Gewicht *Peso*	187	kg

EN 12815 DIN 18880 BImSchV Stufe 2 VKF AEAI ART. 15A B-VG

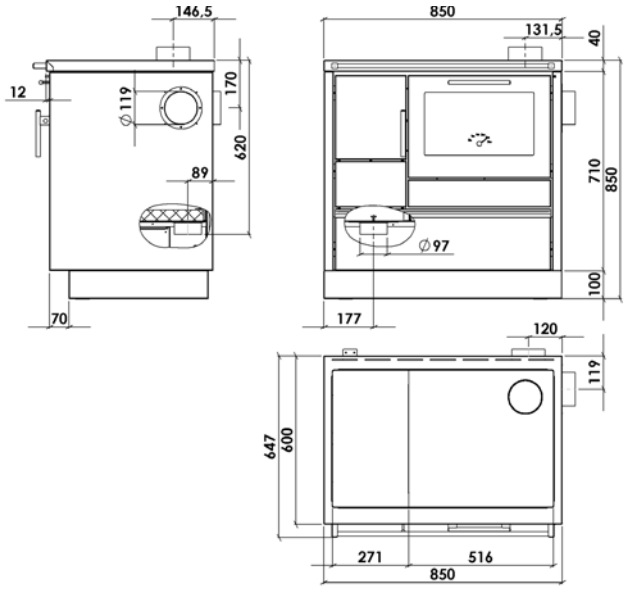

TECHNISCHE DATENBLÄTTER TR_C
SCHEDE TECNICHE TR_C

TR_C 80 Sockel h=100mm / Zoccolo H=100mm

Maße Feuertür B/H *Bocca focolare L/A*	214x258	mm
Feuerraummaße B/H/T *Dimensioni focolare L/A/P*	225/295/415	mm
Bratrohr B/H/T *Dimensioni forno L/A/P*	300/265/420	mm
Maße Herdplatte H/T/D *Piano cottura L/P/S*	707/487/8	mm
Kaminanschluss *Diametro uscita fumi*	Ø120	mm
Höhe *Altezza*	850	mm
Gewicht *Peso*	195	kg

EN 12815 DIN 18880 BImSchV stufe 2 VKF AEAI ART. 15A B-VG

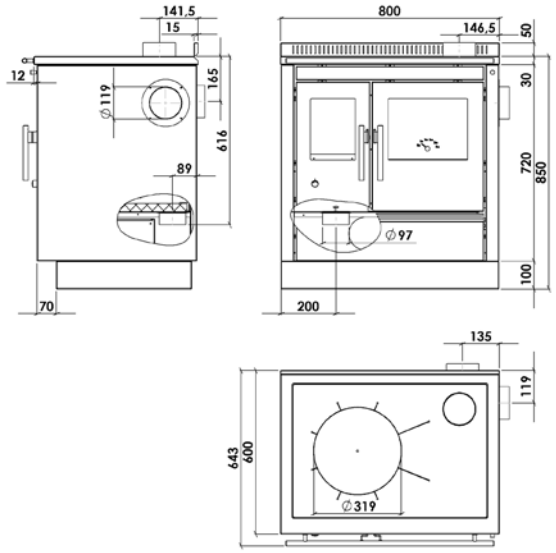

TR_C 80 Sockel h=40mm / Zoccolo H=40mm

Maße Feuertür B/H *Bocca focolare L/A*	214x258	mm
Feuerraummaße B/H/T *Dimensioni focolare L/A/P*	225/295/415	mm
Bratrohr B/H/T *Dimensioni forno L/A/P*	300/265/420	mm
Maße Herdplatte H/T/D *Piano cottura L/P/S*	707/487/8	mm
Kaminanschluss *Diametro uscita fumi*	Ø120	mm
Höhe *Altezza*	850	mm
Gewicht *Peso*	195	kg

EN 12815 DIN 18880 BImSchV stufe 2 VKF AEAI ART. 15A B-VG

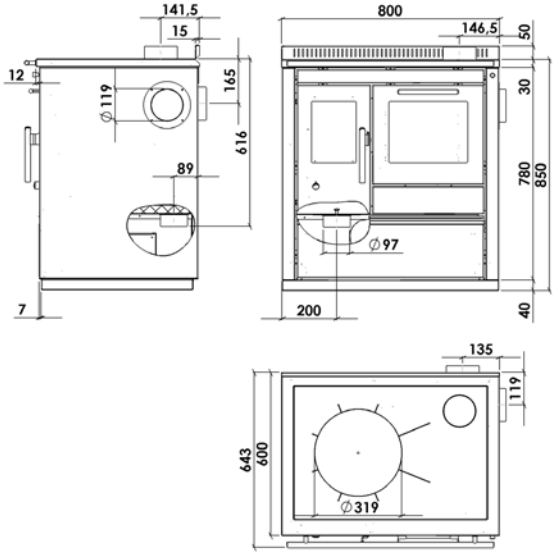

TR_C 85

Maße Feuertür B/H *Bocca focolare L/A*	214x258	mm
Feuerraummaße B/H/T *Dimensioni focolare L/A/P*	225/295/415	mm
Bratrohr B/H/T *Dimensioni forno L/A/P*	300/265/420	mm
Maße Herdplatte H/T/D *Piano cottura L/P/S*	707/487/8	mm
Kaminanschluss *Diametro uscita fumi*	Ø120	mm
Höhe *Altezza*	850	mm
Gewicht *Peso*	205	kg

EN 12815 DIN 18880 BImSchV stufe 2 VKF AEAI ART. 15A B-VG

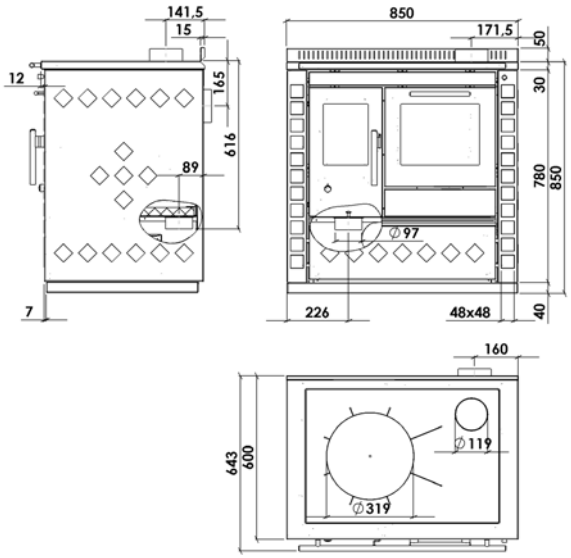

TECHNISCHE DATENBLÄTTER TR_C
SCHEDE TECNICHE TR_C

TR_C 90 Sockel h=100mm / Zoccolo H=100mm

Maße Feuertür B/H *Bocca focolare L/A*	214x258	mm
Feuerraummaße B/H/T *Dimensioni focolare L/A/P*	225/295/415	mm
Bratrohr B/H/T *Dimensioni forno L/A/P*	400/265/420	mm
Maße Herdplatte H/T/D *Piano cottura L/P/S*	807/487/8	mm
Kaminanschluss *Diametro uscita fumi*	Ø120	mm
Höhe *Altezza*	850	mm
Gewicht *Peso*	205	kg

EN 12815
DIN 18880
BImSchV stufe 2
V K F A E A I
ART. 15A B-VG

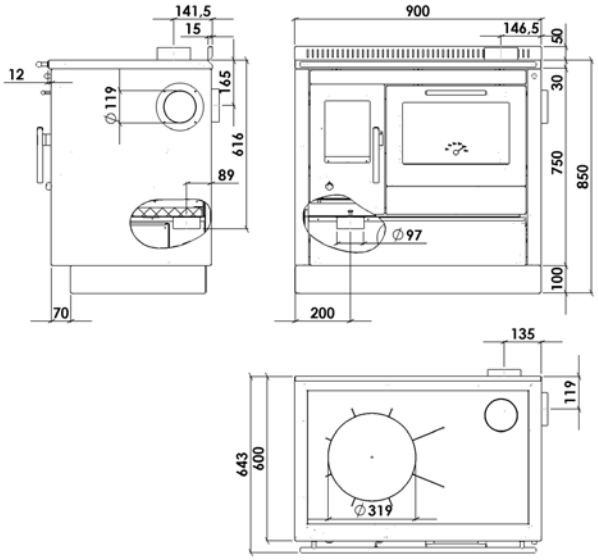

TR_C 90 Sockel h=40mm / Zoccolo H=40mm

Maße Feuertür B/H *Bocca focolare L/A*	214x258	mm
Feuerraummaße B/H/T *Dimensioni focolare L/A/P*	225/295/415	mm
Bratrohr B/H/T *Dimensioni forno L/A/P*	400/265/420	mm
Maße Herdplatte H/T/D *Piano cottura L/P/S*	807/487/8	mm
Kaminanschluss *Diametro uscita fumi*	Ø120	mm
Höhe *Altezza*	850	mm
Gewicht *Peso*	205	kg

EN 12815
DIN 18880
BImSchV stufe 2
V K F A E A I
ART. 15A B-VG

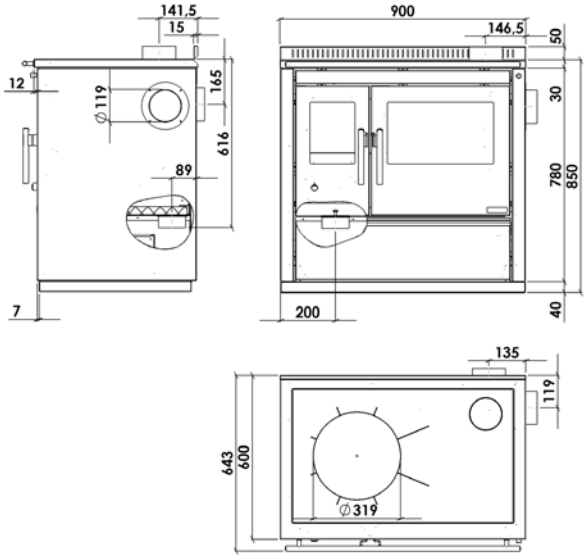

TR_C 95

Maße Feuertür B/H *Bocca focolare L/A*	214x258	mm
Feuerraummaße B/H/T *Dimensioni focolare L/A/P*	225/295/415	mm
Bratrohr B/H/T *Dimensioni forno L/A/P*	400/265/420	mm
Maße Herdplatte H/T/D *Piano cottura L/P/S*	807/487/8	mm
Kaminanschluss *Diametro uscita fumi*	Ø120	mm
Höhe *Altezza*	850	mm
Gewicht *Peso*	215	kg

EN 12815
DIN 18880
BImSchV stufe 2
V K F A E A I
ART. 15A B-VG

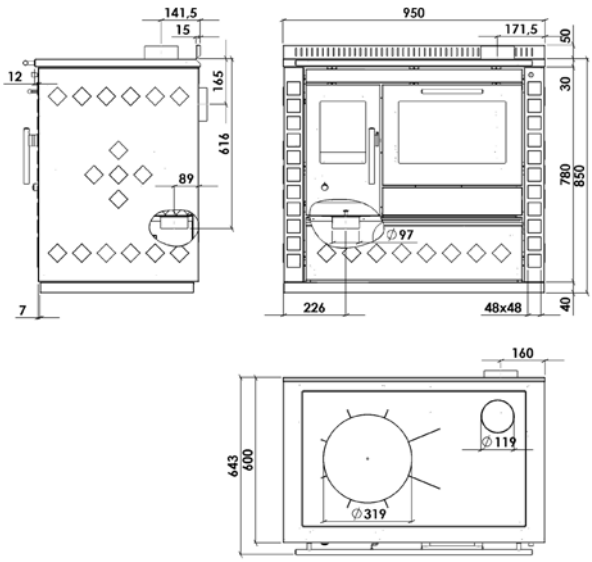

TECHNISCHE DATENBLÄTTER TR_F
SCHEDE TECNICHE TR_F

TR_F 60

Maße Feuertür B/H *Bocca focolare L/A*	370x207	mm
Feuerraummaße B/H/T *Dimensioni focolare L/A/P*	380/230/260	mm
Bratrohr B/H/T *Dimensioni forno L/A/P*	350/200/380	mm
Maße Herdplatte H/T/D *Piano cottura L/P/S*	487/487/8	mm
Kaminanschluss *Diametro uscita fumi*	Ø120	mm
Höhe *Altezza*	850-910	mm
Gewicht *Peso*	165	kg

EN 12815 DIN 18880 BImSchV stufe 2 VKF AEAI ART. 15A B-VG

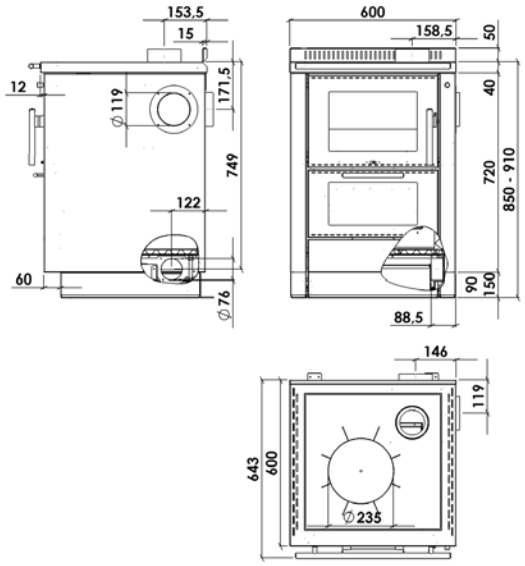

TR_F 70

Maße Feuertür B/H *Bocca focolare L/A*	470x207	mm
Feuerraummaße B/H/T *Dimensioni focolare L/A/P*	480/230/260	mm
Bratrohr B/H/T *Dimensioni forno L/A/P*	450/200/380	mm
Maße Herdplatte H/T/D *Piano cottura L/P/S*	587/487/8	mm
Kaminanschluss *Diametro uscita fumi*	Ø120	mm
Höhe *Altezza*	850-910	mm
Gewicht *Peso*	185	kg

EN 12815 DIN 18880 BImSchV stufe 2 VKF AEAI ART. 15A B-VG

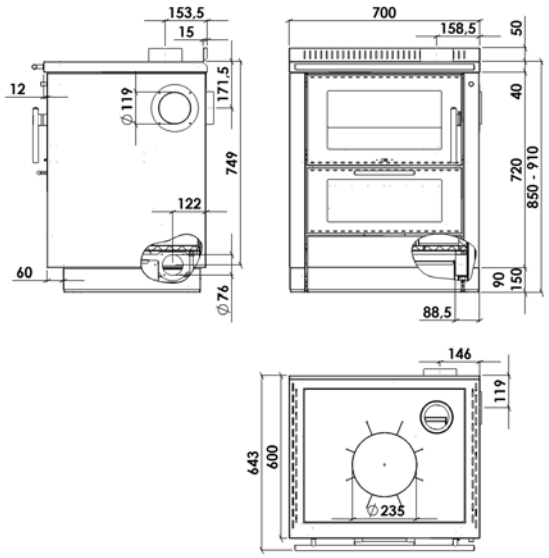

TR_F 80

Maße Feuertür B/H *Bocca focolare L/A*	570x207	mm
Feuerraummaße B/H/T *Dimensioni focolare L/A/P*	580/230/260	mm
Bratrohr B/H/T *Dimensioni forno L/A/P*	550/200/380	mm
Maße Herdplatte H/T/D *Piano cottura L/P/S*	687/487/8	mm
Kaminanschluss *Diametro uscita fumi*	Ø120	mm
Höhe *Altezza*	850-910	mm
Gewicht *Peso*	210	kg

EN 12815 DIN 18880 BImSchV stufe 2 VKF AEAI ART. 15A B-VG

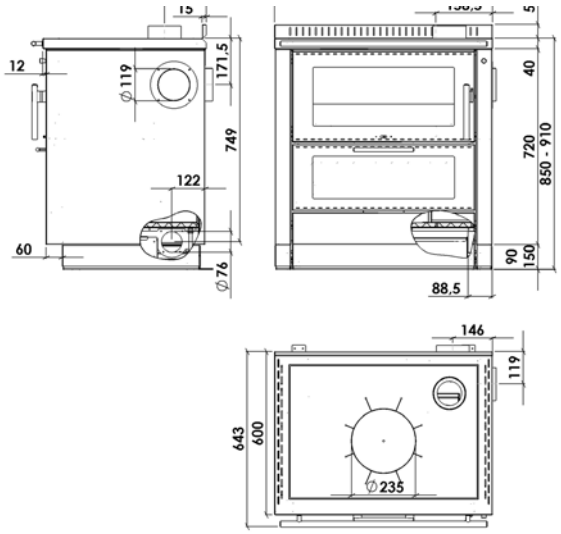

TR_F 80D

Maße Feuertür B/H *Bocca focolare L/A*	570x207	mm
Feuerraummaße B/H/T *Dimensioni focolare L/A/P*	580/230/260	mm
Bratrohr B/H/T *Dimensioni forno L/A/P*	550/240/380	mm
Maße Herdplatte H/T/D *Piano cottura L/P/S*	687/487/8	mm
Kaminanschluss *Diametro uscita fumi*	Ø120	mm
Höhe *Altezza*	850	mm
Gewicht *Peso*	210	kg

EN 12815
DIN 18880
BImSchV stufe 2
VKF AEAI
ART. 15A B-VG

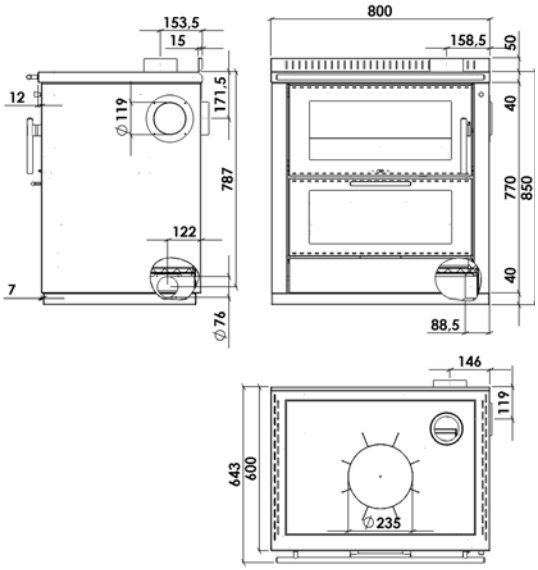

Ofenhaus
Mainspitze

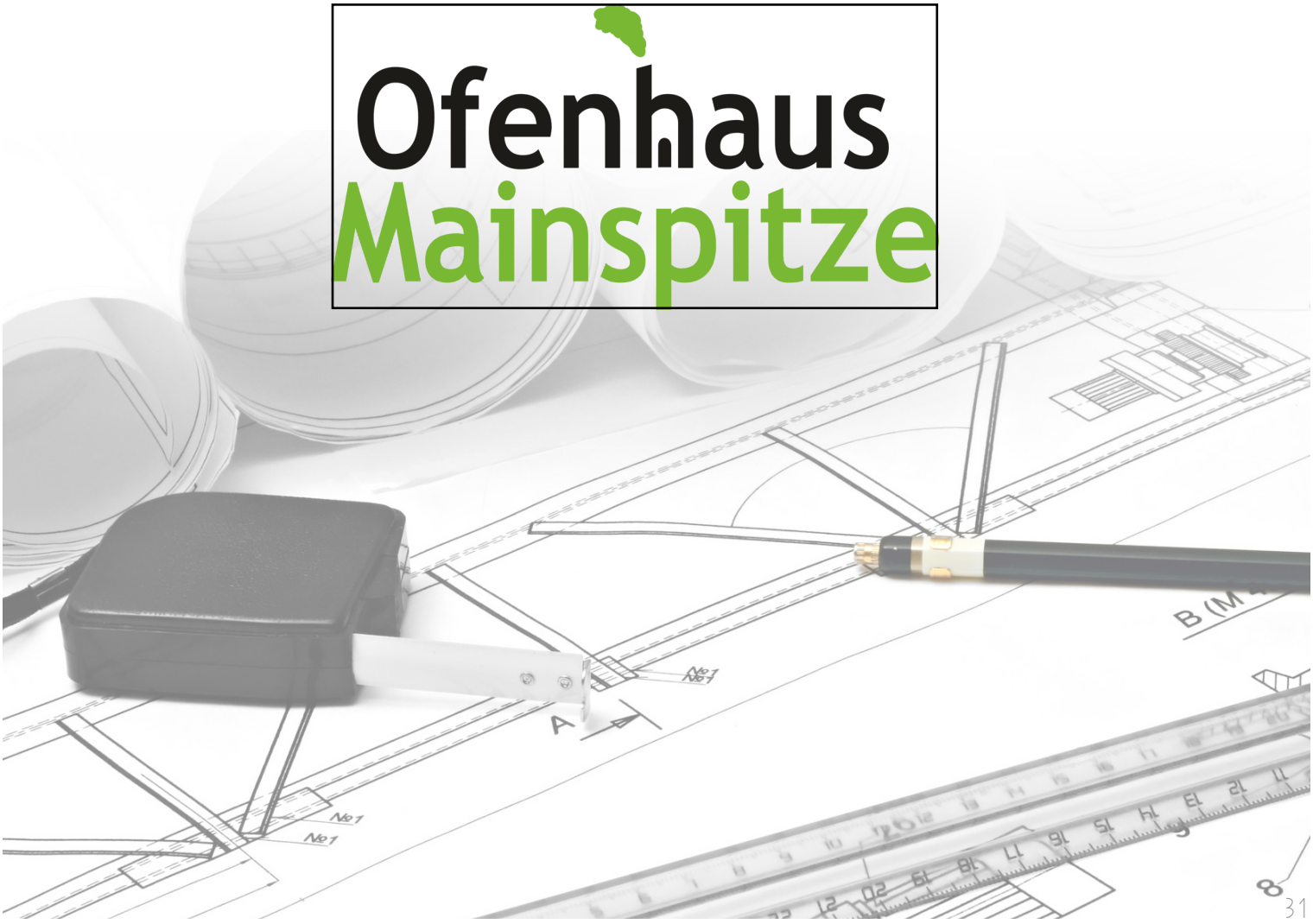

TECHNISCHE DATENBLÄTTER TR_T
SCHEDE TECNICHE TR_T

TR_T 90
Sockel H=40 mm
Zoccolo da 40mm

Maße Feuertür B/H *Bocca focolare L/A*	244x258	mm
Feuerraummaße B/H/T *Dimensioni focolare L/A/P*	250/280/365	mm
Bratrohr B/H/T *Dimensioni forno L/A/P*	300/265/420	mm
Maße Herdplatte H/T/D *Piano cottura L/P/S*	787/487/8	mm
Kaminanschluss *Diametro uscita fumi*	Ø120	mm
Höhe *Altezza*	850	mm
Gewicht *Peso*	220	kg

EN 12815
DIN 18880
BImSchV stufe 2
VKF AEAI
ART. 15A B-VG

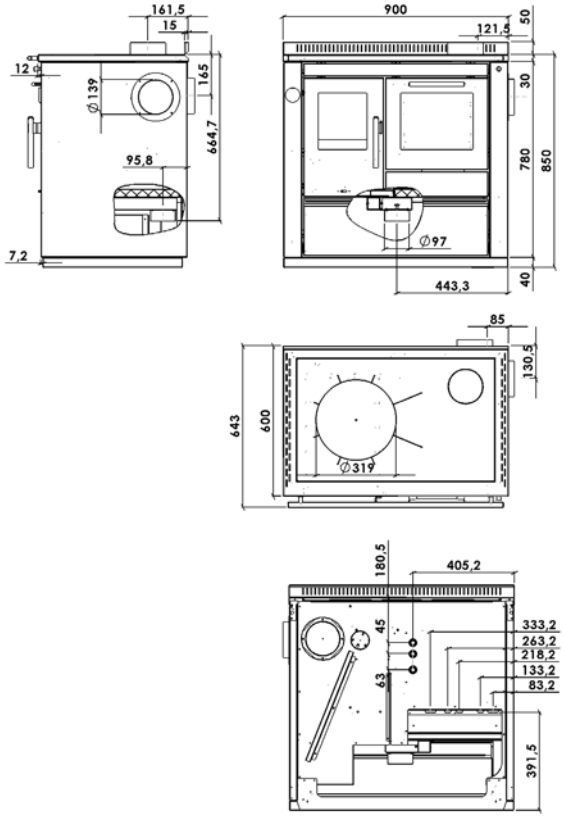

TR_T 100
Sockel H=100 mm
Zoccolo da 100mm

Maße Feuertür B/H *Bocca focolare L/A*	244x258	mm
Feuerraummaße B/H/T *Dimensioni focolare L/A/P*	250/280/365	mm
Bratrohr B/H/T *Dimensioni forno L/A/P*	400/265/420	mm
Maße Herdplatte H/T/D *Piano cottura L/P/S*	887/487/8	mm
Kaminanschluss *Diametro uscita fumi*	Ø120	mm
Höhe *Altezza*	850	mm
Gewicht *Peso*	235	kg

EN 12815
DIN 18880
BImSchV stufe 2
VKF AEAI
ART. 15A B-VG

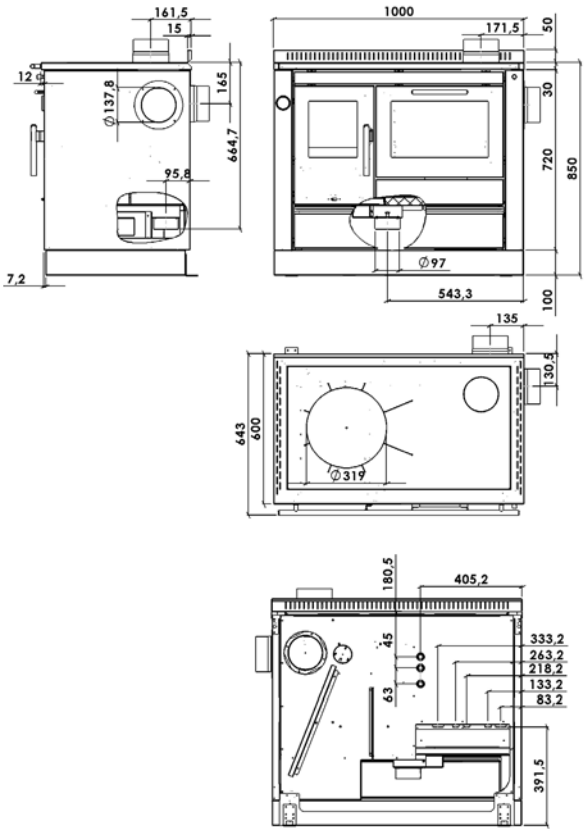

TECHNISCHE DATEN
DATI TECNICI

	NENNWÄRMELEISTUNG *POTENZA NOMINALE* kW	WASSERSEITIGE LEISTUNG *POTENZA ALL'ACQUA* kW	WIRKUNGSGRAD *RENDIMENTO* %	ABGASTEMPERATUR *TEMPERATURA FUMI* C°	CO-EMISSION 13% O2 *CO al 13% di O_2* %	FEINSTAUB *POLVERI SOTTILI* mg/Nm³	ABGASMASSENSTROM *MASSA DEI FUMI* g/s	KAMINZUG *TIRAGGIO* pa	GEWICHT *PESO* kg
TR_A 60	6,4	-	82,7	223	0,1	21	5,4	12	150
TR_A 80	7	-	81	208	0,09	37	7,6	12	185
TR_A 90	7	-	81	208	0,09	37	7,6	12	197
TR_B 55	6,4	-	82,7	223	0,1	21	5,4	12	140
TR_B 75	7	-	81	208	0,09	37	7,6	12	175
TR_B 85	7	-	81	208	0,09	37	7,6	12	187
TR_C 80	7,8	-	84	191	0,1	30	7,2	12	195
TR_C 85	7,8	-	84	191	0,1	30	7,2	12	205
TR_C 90	7,8	-	84	191	0,1	30	7,2	12	205
TR_C 95	7,8	-	84	191	0,1	30	7,2	12	215
TR_F 60	6,3	-	80,9	203,8	0,1	24	6,8	12	165
TR_F 70	6,8	-	81,8	204	0,1	24,5	7	12	185
TR_F 80	7,3	-	82,6	205	0,1	25	7	12	210
TR_F 80D	7,3	-	82,6	205	0,1	25	7	12	210
TR_T 90	3,5-8,2	4,4-9,5	87,4	129,5-175	0,1	37	8,6	12	220
TR_T 100	3,5-8,2	4,4-9,5	87,4	129,5-175	0,1	37	8,6	12	235

TYROLA
TYROLA
TYROLA

Ofenhaus Mainspitze

TYROLA®

Greithwald® HERDE

FABEN s.r.l.

FABEN Elettrosistemi

TECNO 3FP
LAVORAZIONE LAMIERE

Die enthaltenen Daten wurden im Februar 2018 aktualisiert. Tyrola ist für eventuelle Druckfehler nicht verantwortlich.
Alle Abbildungen dienen rein als Gestaltungsbeispiele und zu Werbezwecken.
Greithwald Herde Srl arbeitet stets an der Verbesserung seiner Produkte und behält sich das Recht vor, jederzeit ohne Vorankündigung technische und optische Veränderungen vorzunehmen.

Le informazioni contenute nel presente catalogo si intendono aggiornate alla data di pubblicazione (Febbraio 2018).
Tyrola non si ritiene responsabile di eventuali errori di stampa. Le immagini sono di puro scopo rappresentativo e pubblicitario.
Greithwald Herde Srl lavora giornalmente al miglioramento dei propri prodotti, pertanto si riserva il diritto di apportare modifiche tecniche ed estetiche in qualsiasi momento senza preavviso.

Rechts- und Geschäftssitz / Sede legale e commerciale: via Enrico Fermi, 11, 39100 Bolzano, Italia – Tel: +39 0471 507878 – Fax: +39 0471 920252
Verwaltungssitz und Produktionsstätte / Sede amministrativa e produttiva: via Ezio Vanoni, sn, 37045 San Pietro di Legnago (VR), Italia – Tel: +39 0442 23694 – Fax: +39 0442 626821
info@tyrola.it – www.tyrola.it

Ofenhaus
Mainspitze