Ofenhaus Mainspitze

TIMELESS NORWEGIAN CRAFT

JØTUL®

Since 1853

2019

JØTUL F 230 - NEU Seite 10
F 232, F 233

JØTUL F 360 ADVANCE SERIE - NEU Seite 12
F 361 ADVANCE, F 361 HT ADVANCE , F 363 ADVANCE, F 368 ADVANCE, F 368 HT ADVANCE

JØTUL F 370 ADVANCE SERIE Seite 14
F 371 ADVANCE, F 371 HT ADVANCE , F 373 ADVANCE , F 377 ADVANCE, F 377 HT ADVANCE, F 378 ADVANCE, F 378 HT ADVANCE

JØTUL F 130 SERIE Seite 18
F 134, F 135, F 136, F 137

JØTUL F 105 SERIE Seite 20
F 105 LL, F 105 B

JØTUL F 305 SERIE Seite 21
F 305 LL, F 305 B

JØTUL F 160 SERIE Seite 22
F 162, F 163, F 165, F 165 S, F 167

JØTUL F 480 SERIE Seite 24
F 481, F 483

JØTUL F 263 / F 263 S Seite 25

JØTUL F 520/JØTUL F 520 HT - NEU Seite 26

JØTUL F 600 Seite 27

JØTUL SPECKSTEINKAMINE Seite 28
FS 162, FS 165, FS 173, FS 175

JØTUL LEICHTBETON Seite 30
S 71 FR, S 72 FL, FS 73, FS 84, FS 91

JØTUL KAMINEINSÄTZE Seite 36
I 520, I 18 , I 400

JØTUL GARTENKAMINE Seite 38

JØTUL ZUBEHÖRTEILE Seite 40
HOLZBEHÄLTER, BODENPLATTEN, RAUCHROHRE

40% WENIGER HOLZ Seite 11

EFFEKTIV HEIZEN Seite 11

JØTUL WÄRMESPEICHERUNG Seite 17

DER EINBAU EINES KAMINS IST EINFACH Seite 33

JØTUL TIPPS Seite 42

STRAHLUNGS- UND KONVEKTIONSWÄRME Seite 43

TECHNISCHE DATEN UND MAßSKIZZEN Seite 46

DIE JØTUL EMAILLEQUALITÄT Seite 58

Jøtul AS
Postboks 1411
N-1602 Fredrikstad

Besuchen Sie uns auf Facebook:
www.facebook.com/jotulint
oder
Instagram: @JotulStoves, #jotul

Ofenhaus Mainspitze

25 JAHRE GARANTIE AUF AUSSERE GUSSTEILE

25 JAHRE GARANTIE — DIE LÄNGSTE AUF DEM MARKT

Das Beste für unsere Kunden – das ist die Jøtul-Maxime seit mehr als 160 Jahren. Aus besten Materialien und in bester norwegischer Handarbeit hergestellt, das sind die Grundlagen für eine außergewöhnlich lange Lebensdauer der Jøtul-Kamine. Und auf die Qualität und Haltbarkeit geben wir Ihnen eine Garantie von 25 Jahren: Registrieren Sie Ihr Jøtul-Produkt auf der Jøtul-Website und schon haben Sie Ihre ganz persönliche Sicherheit mit 25 Jahren Garantie!

TIMELESS NORWEGIAN CRAFT

Kaminöfen, Kamine und Kamineinsätze der Marke Jøtul werden aus hochwertigem Gusseisen in unserer Fabrik in Norwegen in Handarbeit gefertigt. Seit 1853 brennen wir für schönes, solides Handwerk und den nicht erlöschenden Willen gegen die Kälte anzugehen. Dieser Anspruch hat uns zum weltweiten Marktführer und zur Nummer 1 bei anspruchsvollen Kunden gemacht.

GUSSEISEN – QUALITÄT FÜR DIE EWIGKEIT

Kein anderes Material eignet sich so gut für einen langlebigen Qualitätsofen wie Gusseisen. Unsere Ofenteile werden in Sandformen gegossen, und in einigen Fällen kann die Oberfläche unterschiedlich sein, sowie auch kleine Poren im Guss vorkommen können. Formbeständigkeit und Funktionen bei Korpus, Türen und Verschlüssen sind auch nach vielen Jahren noch einwandfrei erhalten. Und Gusseisen hat eine hervorragende Wärmeleitfähigkeit für komfortable und effiziente Heizleistung.

SEIT 1853 MARKTFÜHRER IN NORWEGEN

Natur und Nachhaltigkeit haben in Norwegen schon seit langem eine hohe Bedeutung. Die weltweit strengsten Vorschriften für Emission sorgen dafür, dass Jøtul stets mit Spitzenwerten bei Wirkungsgrad, Wirtschaftlichkeit und Verbrennungstechnik international Maßstäbe setzt. Vorteile, die jedem Kunden und der Umwelt zugute kommen.

AUSGEZEICHNETES NORDISCHES DESIGN

Weltweit genießt skandinavisches Design hohes Ansehen – das Design der Jøtul-Produkte ist mehrfach mit internationalen Preisen ausgezeichnet worden. Es ist die perfekte Kombination von Form und Funktion, die immer wieder begeistert. Charakteristisch, innovativ und zeitlos – das sind die Merkmale des Jøtul-Designs.

JØTUL F 230 - NEU

KLASSISCH IM DESIGN – TECHNISCH DER ZEIT VORAUS

Der Jøtul F 230 hat es buchstäblich in sich: mit seiner herausragenden Verbrennungstechnik setzt er Maßstäbe. Auch in puncto Komfort ist dieses Jøtul-Modell beispielhaft: die solide und verglaste Ofentür schließt kinderleicht durch einen magnetischen Mechanismus. Der kühl bleibende Türgriff ist ein weiterer Pluspunkt.

MEHR ÜBER DIE JØTUL F 230-SERIE ENTDECKEN SIE AUF SEITE 10.

JØTUL F 363 ADVANCE - NEU

INDIVIDUELLER KAMINOFEN-KOMFORT

Von der Jøtul F 360 Advance-Serie können Sie nicht nur das Besondere erwarten – Sie können das Besondere selbst schaffen: komponieren Sie aus den verschiedenen Standfuß-Modulen, der Möglichkeit eines Drehtellers für 360° Feuer-Genuss und einer optionalen Speckstein-Deckplatte Ihren ganz eigenen Kaminofen. Ein Design-Unikat mit den Modell-typischen Vorteilen: umweltfreundliche Heizleistung, bequeme Bedienung und auf Wunsch dazu die High Top-Ausstattung für stundenlange Wärmespeicherung.

MEHR ÜBER DIE JØTUL F 360 ADVANCE-SERIE AUF SEITE 12.

JØTUL F 520 HIGH TOP - NEU

HELLE FREUDE MIT PANORAMABLICK

Dieses Jøtul-Modell schenkt Ihnen die helle Freude gleich doppelt: die Brennkammer mit weiß-emaillierten Platten ausgestattet wirkt leicht und luftig, und die großen spezialbeschichteten Glasflächen lassen Sie von drei Seiten auf das Feuer schauen. Ein Gefühl des offenen Feuers – in Ihren vier Wänden. Der Clou ist die High Top-Ausstattung mit 60 Kilogramm Speichersteinen, die die Wärme noch 12 Stunden nach Erlöschen des Feuers abgeben. Voller Feuer-Genuss: groß ist das Holzlagerfach – groß ist Ihre Freude an diesem Kaminofen-Erlebnis.

MEHR ÜBER DEN JØTUL F 520 HIGH TOP AUF SEITE 26.

KLASSISCH IM DESIGN – TECHNISCH DER ZEIT VORAUS

Zu den inneren Qualitäten des Jøtul F 230 kommt die gelungene Form im klassischen nordischen Stil: Hareide Design hat den gusseisernen Kaminofen bewusst zeitlos gehalten. Optional mit zusätzlicher seitlicher Verglasung ist der Blick auf das Feuer immer wieder faszinierend.
Die umweltfreundliche Brenntechnik ist auf zukunftssicheres Heizen ausgelegt und problemlos an vorhandene Schornsteine anzuschließen. Sie können mit gutem Gewissen die Freude am sauberen Kaminfeuer genießen.

HEIZVERMÖGEN	HOLZLÄNGE	ENERGIEKLASSE	LEISTUNG MIN | NOM | MAX	UMWELTZERTIFIZIERT
43 - 114 M²	33 CM	A+	3 | 6 | 8 KW	-40%

JØTUL F 232 - NEU

Der Jøtul F 232 mit großer Glasfront, aber ohne Seitenfenster, zeigt sich mit klarem und zeitlosem Design. Vielseitig zu platzieren – mit geringem Abstand zur Rückseite sowie seitlich.

GEWICHT: 129 kg
DIMENSIONEN, BASISMODELL (HxBxT): 1012x471x399 mm

FARBE:
Schwarz lackiert

ZUSATZAUSSTATTUNG: Umbausatz für Hintenabgang, Vorlegeplatte aus Glas.

JØTUL F 233 - NEU

Die Sicht auf das Feuer von drei Seiten: Dieses Modell im klassischen Jøtul-Design sorgt für wärmende Atmosphäre. Mit seinem Mindestabstand von nur 5 cm zur Rückwand ist er sehr universell aufstellbar.

GEWICHT: 130 kg
DIMENSIONEN, BASISMODELL (HxBxT): 1012x471x399 mm

FARBE:
Schwarz lackiert

ZUSATZAUSSTATTUNG: Umbausatz für Hintenabgang, Vorlegeplatte aus Glas.

KRÄFTIG SPAREN

Im Vergleich zu alten Kaminöfen verbrauchen Jøtul Kaminöfen dank ihres sauberen Verbrennungssystems bis zu 40% weniger Holz. Damit lässt sich viel sparen: deutlich weniger Holzverbrauch und eine um bis zu 90% reduzierte Partikel-Emission. Das duale Verbrennungssystem eliminiert Gase und Partikel, bevor sie überhaupt in den Schornstein kommen. Das zahlt sich doppelt aus: für Sie und für die Umwelt.

EFFEKTIV HEIZEN

Für Jøtul heißt das: nicht auf Kosten der Umwelt und zu Lasten der Haushaltskasse. Und dabei muss niemand auf Wärme und Gemütlichkeit verzichten – ganz im Gegenteil: auch bei niedriger Verbrennung hohe Effizienz und optimale Wärme.

OPTIMAL UND OPTIONAL

Die Brennkammer der Jøtul F 360 Advance-Serie ist mit hellen und sehr haltbaren Platten ausgestattet. Komfortable Bedienung und umweltfreundliche Verbrennung durch das Belüftungsventil sorgen für geringen Holzverbrauch sowie eine saubere Glasscheibe.

Advance heißt Vorsprung – optimal und optional.

HEIZVERMÖGEN	HOLZLÄNGE	ENERGIEKLASSE	LEISTUNG MIN | NOM | MAX	UMWELTZERTIFIZIERT
55 - 130 M²	33 CM	A	3,9 | 6 | 9 KW	-40%

JØTUL F 361 ADVANCE - NEU

Das Design macht dieses Modell zu einer Erscheinung, die auf den ersten Blick begeistert.
Der Jøtul F 361 Advance steht auf einem Sockel, in den ein abnehmbares Fach integriert ist.

GEWICHT: 172 kg
DIMENSIONEN, BASISMODELL (HxBxT):
1155x443x453 mm

FARBE:
Schwarz lackiert

ZUSATZAUSSTATTUNG: Holzfachtür aus Gusseisen, Vorlegeplatte aus Glas, Specksteindeckplatte, externe Verbrennungsluftversorgung.

JØTUL F 361 HT ADVANCE - NEU

Groß und schlank – und doch mit enormer Heizleistung, die sich dank des High Top optional durch das Wärmespeichersystem noch für viele weitere Stunden genießen lässt.

Mehr über das Jøtul Wärmespeichersystem auf Seite 17.

GEWICHT: 201 kg
DIMENSIONEN, BASISMODELL (HxBxT):
1535x443x453 mm

FARBE:
Schwarz lackiert

ZUSATZAUSSTATTUNG: Jøtul Wärmespeichersystem, Holzfachtür aus Gusseisen, Vorlegeplatte aus Glas, Set für externe Verbrennungsluftversorgung.

JØTUL F 363 ADVANCE - NEU

Hier dreht sich alles um Feuer-Faszination: die Säule des Jøtul F 363 Advance kann mit einem optional erhältlichen Drehteller ausgestattet werden – so lässt er sich um 360° drehen.

GEWICHT: 164 kg
DIMENSIONEN, BASISMODELL (HxBxT):
1155x443x453 mm

FARBE:
Schwarz lackiert

ZUSATZAUSSTATTUNG: Drehteller, Vorlegeplatte aus Glas, Specksteindeckplatte, externe Verbrennungsluftversorgung.

Die Jøtul F 360 Advance-Serie ist triangulär mit gerundeten Formen.

Mit einem einzigen Luftregler wird eine einfache und zuverlässige Lufteinstellung gesichert.

JØTUL F 368 ADVANCE - NEU

Harmonie und Geschlossenheit im Design – dieses Jøtul-Modell steht auf einem Sockel mit einer integrierten Holzfachtür aus Gusseisen.

GEWICHT: 179 kg
DIMENSIONEN, BASISMODELL (HxBxT):
1155x443x453 mm

FARBE:
Schwarz lackiert

ZUSATZAUSSTATTUNG: Specksteindeckplatte, Vorlegeplatte aus Glas, Externe Verbrennungsluftversorgung.

JØTUL F 368 HT ADVANCE - NEU

Eine statuenhafte Form, die es in sich hat: bereits mit dem High Top ausgestattet, kann das optionale Wärmespeichersystem integriert werden. In den Sockel fügt sich die Holzfachtür aus Gusseisen elegant ein.

Mehr über das Jøtul Wärmespeichersystem auf Seite 17.

GEWICHT: 208 kg
DIMENSIONEN, BASISMODELL (HxBxT):
1535x443x453 mm

FARBE:
Schwarz lackiert

ZUSATZAUSSTATTUNG: Jøtul Wärmespeichersystem, Vorlegeplatte aus Glas, Set für externe Verbrennungsluftversorgung.

Ofenhaus Mainspitze

DESIGN IKONE

Den Status einer Ikone erreichen nur wenige. Die Jøtul-Serie F 370 Advance mit einem der meist gefeierten Kaminöfen weltweit gilt zu Recht als Design-Ikone. Wie in einem Schaufenster brennt das Feuer – durch die einfach zu bedienende und raffinierte Luftzufuhr bleibt die Scheibe rußfrei.

iF DESIGN AWARD 2017

HEIZVERMÖGEN	HOLZLÄNGE	ENERGIEKLASSE	LEISTUNG MIN | NOM | MAX	UMWELTZERTIFIZIERT
55 - 130 M²	33 CM	A	3,9 | 6 | 9 KW	-40%

JØTUL F 371 ADVANCE

Klare Linien, ein eleganter Sockel mit praktischem Stauraum – das sind die herausragenden Merkmale dieses Modells, dass auf den ersten Blick begeistert.

GEWICHT: 164 kg
DIMENSIONEN, BASISMODELL (HxBxT):
1155x443x453 mm

FARBE:
Schwarz lackiert

ZUSATZAUSSTATTUNG: Holzfachtür aus Gusseisen, Specksteindeckplatte, Vorlegeplatte aus Glas, externe Verbrennungsluftversorgung.

JØTUL F 378 ADVANCE

Dieses Modell mit seiner klaren Front aus gusseiserner Holzfachtür – die beim F 378 standardmäßig enthalten ist – und gradlinigem Sockel ist wie aus einem Guss.

GEWICHT: 171 kg
DIMENSIONEN, BASISMODELL (HxBxT):
1155x443x453 mm

FARBE:
Schwarz lackiert

ZUSATZAUSSTATTUNG: Specksteindeckplatte, Vorlegeplatte aus Glas, externe Verbrennungsluftversorgung.

JØTUL F 373 ADVANCE

Die Brennkammer thront erhaben auf einer Säule – besser lässt sich modernes und mutiges Design kaum darstellen. Basierend auf dem mit dem Red dot design award: best of the best ausgezeichneten F 373 ist dieses Jøtul-Modell schon jetzt ein internationaler Star.

GEWICHT: 156 kg
DIMENSIONEN, BASISMODELL (HxBxT):
1155x443x453 mm

FARBE:
- Schwarz lackiert
- Weiße Emaille

ZUSATZAUSSTATTUNG: Drehteller, Specksteindeckplatte, Vorlegeplatte aus Glas, externe Verbrennungsluftversorgung.

Für die Jøtul F 370 Advance Serie gibt es als Zubehör eine dekorative Specksteindeck-platte.

JØTUL F 377 ADVANCE

Die elegante Specksteinverkleidung setzt markante Akzente und speichert die Wärme. Praktisch der Stauraum im Sockel, in dem ein herausnehmbarer Boden für Flexibilität sorgt.

GEWICHT: 221 kg
DIMENSIONEN, BASISMODELL (HxBxT):
1172x443x453 mm

FARBE:
- Schwarz lackiert

ZUSATZAUSSTATTUNG: Holzfachtür aus Gusseisen, Vorlegeplatte aus Glas, externe Verbrennungsluftversorgung.

JØTUL F 377 HT ADVANCE

Schlank und hoch ist diese Variante des Jøtul F 377, die in der Kombination Gusseisen und Speckstein das Design betont. Unsichtbar aber effektiv: der integrierte optionale Wärmespeicher.

GEWICHT: 271 kg
DIMENSIONEN, BASISMODELL (HxBxT):
1551x443x453 mm

FARBE:
- Schwarz lackiert

ZUSATZAUSSTATTUNG: Jøtul Wärme-speichersystem, Holzfachtür aus Gusseisen, Vorlegeplatte aus Glas, Set für externe Verbrennungsluftversorgung.

JØTUL F 371 HT ADVANCE

Gradliniges, modernes Design kombiniert mit praktischer Funktionalität – der Jøtul F 371 HT Advance mit offenem Sockel als praktischem Stauraum sowie der Möglichkeit einen Wärmespeicher zu integrieren ist buchstäblich auf der Höhe der Zeit.

GEWICHT: 193 kg
DIMENSIONEN, BASISMODELL (HxBxT):
1534x443x453 mm

FARBE:
Schwarz lackiert

ZUSATZAUSSTATTUNG: Jøtul Wärmespeichersystem, Holzfachtür aus Gusseisen, Vorlegeplatte aus Glas, Set für externe Verbrennungsluftversorgung.

JØTUL F 378 HT ADVANCE

Eleganz im Gardemaß: dieses Modell mit gusseiserner Tür für das Staufach im Sockel kann optional mit einem unsichtbaren Wärmespeicher über der Brennkammer ausgestattet werden.

GEWICHT: 200 kg
DIMENSIONEN, BASISMODELL (HxBxT):
1534x443x453 mm

FARBE:
Schwarz lackiert

ZUSATZAUSSTATTUNG: Jøtul Wärmespeichersystem, Vorlegeplatte aus Glas, Set für externe Verbrennungsluftversorgung.

WÄRMESPEICHERUNG

Mit geschlossenem Luftschieber kann das Jøtul Wärmespeichersystem bis zu 12 Stunden nach dem letzten Holznachlegen Wärme abgeben. Wird der Kaminofen morgens vor der Arbeit angezündet, ist das Haus immer noch angenehm warm, wenn man abends nach Hause kommt.

1. Luftzufuhr.
2. Sekundärluft zur sauberen Verbrennung gewährleistet, dass im Rauch enthaltene Gase und Partikel in Hitze umgewandelt werden.
3. Zirkulation der vorgeheizten Luft hält das Glas sauber.
4. Gespeicherte Wärme zirkuliert bei geschlossenem Luftventil im oberen Teil und wird gespeichert.
5. Bei geöffnetem Luftventil wird die Wärme abgegeben.

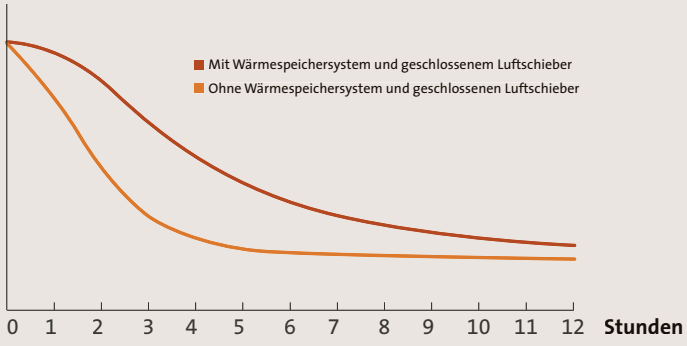

PASSEND PLATZIERT

Die Jøtul F 130-Serie ist überall leicht zu platzieren – dank integrierter Konvektion selbst nahe an brennbaren Materialien. Dazu ist sie überaus sparsam: ein um bis zu 40% reduzierter Holzverbrauch schont nicht nur den Geldbeutel, sondern auch die Umwelt durch eine besonders saubere Verbrennung. Design vom vielfach ausgezeichneten Studio Hareide Design.

HEIZVERMÖGEN	HOLZLÄNGE	ENERGIEKLASSE	LEISTUNG MIN | NOM | MAX	UMWELTZERTIFIZIERT
40 - 100 M²	25 - 30 CM	A+	2,8 | 6,5 | 7 KW	-40%

JØTUL F 134

Elegant gemacht: der Jøtul F 134 steht auf einem formschönen Sockel.

GEWICHT: 140 kg
DIMENSIONEN, BASISMODELL (HxBxT):
1098x410x396 mm

FARBE:
Schwarz lackiert

ZUSATZAUSSTATTUNG: Vorlegeplatte aus Stahl oder Glas, Set für externe Verbrennungsluftversorgung.

JØTUL F 135

Gute Sicht auf das Feuer von drei Seiten. Platz für das Holz im Fach des schön gestylten Sockels.

GEWICHT: 140 kg
DIMENSIONEN, BASISMODELL (HxBxT):
1098x410x396 mm

FARBE:
Schwarz lackiert

ZUSATZAUSSTATTUNG: Vorlegeplatte aus Stahl oder Glas, Set für externe Verbrennungsluftversorgung.

Ofenhaus Mainspitze

JØTUL F 136

Auf einer eleganten Säule: dieses Modell strahlt nicht nur Wärme, sondern auch Stil aus.

GEWICHT: 120 kg
DIMENSIONEN, BASISMODELL (HxBxT):
1098x410x396 mm

FARBE:
● Schwarz lackiert

ZUSATZAUSSTATTUNG: Vorlegeplatte aus Stahl oder Glas, Set für externe Verbrennungsluftversorgung.

JØTUL F 137

Von drei Seiten gut sichtbar: das Feuer in der Brennkammer. Auf dem formschönen und stabilen Sockel immer wieder ein wärmender Hingucker.

GEWICHT: 120 kg
DIMENSIONEN, BASISMODELL (HxBxT):
1098x410x396 mm

FARBE:
● Schwarz lackiert

ZUSATZAUSSTATTUNG: Vorlegeplatte aus Stahl oder Glas, Set für externe Verbrennungsluftversorgung.

STARKER CHARAKTER

Die Jøtul-Serien F 105 und F 305 sind starke nordische Charaktertypen, in denen sich mehr als 160 Jahre Erfahrung in der Entwicklung und Herstellung von Kaminöfen mit erstklassigem Design verbinden.
Dazu gehört der uneingeschränkte Blick auf das Feuer in den großen Brennkammern, die bequem zu bedienen sind.
Die Kombination von Strahlungs- und Konvektionswärme schafft urgemütliche Raumtemperatur. Optional lassen sich einige Modelle noch mit Aschelippe und einer Deckplatte aus Speckstein ausstatten.

HEIZVERMÖGEN	HOLZLÄNGE	ENERGIEKLASSE	LEISTUNG MIN | NOM | MAX	UMWELTZERTIFIZIERT
Bis zu 86 M²	33 CM	A+	2,4 | 4,5 | 6 KW	-40%

JØTUL F 105 LL

Souverän und sympathisch – das sind die charakteristischen Merkmale der Jøtul F 105 Serie, die sich mit ihrer kompakten Größe abhebt. Unverwechselbare Design-Elemente wie die große horizontale Glastür für den freien Blick auf das Feuer sowie die intuitive Luftregulierung betonen den Bedienkomfort. Auf den eleganten Füßen wirkt er leicht und passt perfekt in kleinere Räume.

GEWICHT: 97 kg
DIMENSIONEN, BASISMODELL (HXBXD):
690x410x350 mm

FARBE:
- Schwarz lackiert
- Weiße Emaille

ZUSATZAUSSTATTUNG: Aschenlippe, Deckplatte aus Speckstein, Set für externe Verbrennungsluftversorgung, Griff für Aschenkasten.

JØTUL F 105 B

Dies ist die geschlossene Basis des Jøtul F 105, bei der das Design durchgängig bis zum Boden reicht. Diese ununterbrochene Linie sowie die glatte Oberfläche des gusseisernen Ofenkörpers betonen das klare Design.
Der Jøtul F 105 ist so konstruiert, dass er sowohl bei geringer Wärmeleistung optimal funktioniert – zugleich bei Kälteeinbrüchen aber auch mit voller Leistung überzeugt.

GEWICHT: 107 kg
DIMENSIONEN, BASISMODELL (HXBXD):
690x410x350 mm

FARBE:
- Schwarz lackiert

ZUSATZAUSSTATTUNG: Bodenplatte aus Glas oder Stahl, Deckplatte aus Speckstein, Set für externe Verbrennungsluftversorgung, Griff für Aschenkasten.

HEIZVERMÖGEN	HOLZLÄNGE	ENERGIEKLASSE	LEISTUNG MIN | NOM | MAX	UMWELTZERTIFIZIERT
Bis zu 145 M²	41 CM	A	3,7 | 7 | 10 KW	-40%

JØTUL F 305 LL

Der Jøtul F 305 LL steht auf 4 stabilen Beinen – fasziniert aber durch sein leichtes Design. Flamme und Feuer sind hier stets der Mittelpunkt: die große Brennkammer und die großzügig verglaste Tür machen die Bedienung einfach – benutzerfreundlich auch die intuitive Luftkontrolle. Bequem: der leicht zugängliche Aschenkasten gleich hinter der Tür.

GEWICHT: 143 kg
DIMENSIONEN, BASISMODELL (HxBxT):
850x560x420 mm

reddot award 2015
winner

DOGA AWARD

FARBE:
- Schwarz lackiert
- Weiße Emaille

ZUSATZAUSSTATTUNG: Aschenlippe, Konvektions-Kit (BP), Deckplatte aus Speckstein, Set für externe Verbrennungsluftversorgung.

JØTUL F 305 B

Der Jøtul F 305 B hat einen soliden Sockel, in dem unter der großen Brennkammer das Holz gelagert werden kann. Freier Blick auf das Feuer durch die große verglaste Tür, hinter der auch der Aschenkasten platziert ist.

GEWICHT: 169 kg
DIMENSIONEN, BASISMODELL (HxBxT):
850x560x420 mm

reddot award 2015
winner

DOGA AWARD

FARBE:
- Schwarz lackiert

ZUSATZAUSSTATTUNG: Konvektions-Kit (BP), Bodenplatte aus Glas oder Stahl, Deckplatte aus Speckstein, Set für externe Verbrennungsluftversorgung.

MIT DECKPLATTE AUS SPECKSTEIN

MIT KONVEKTIONS-KIT

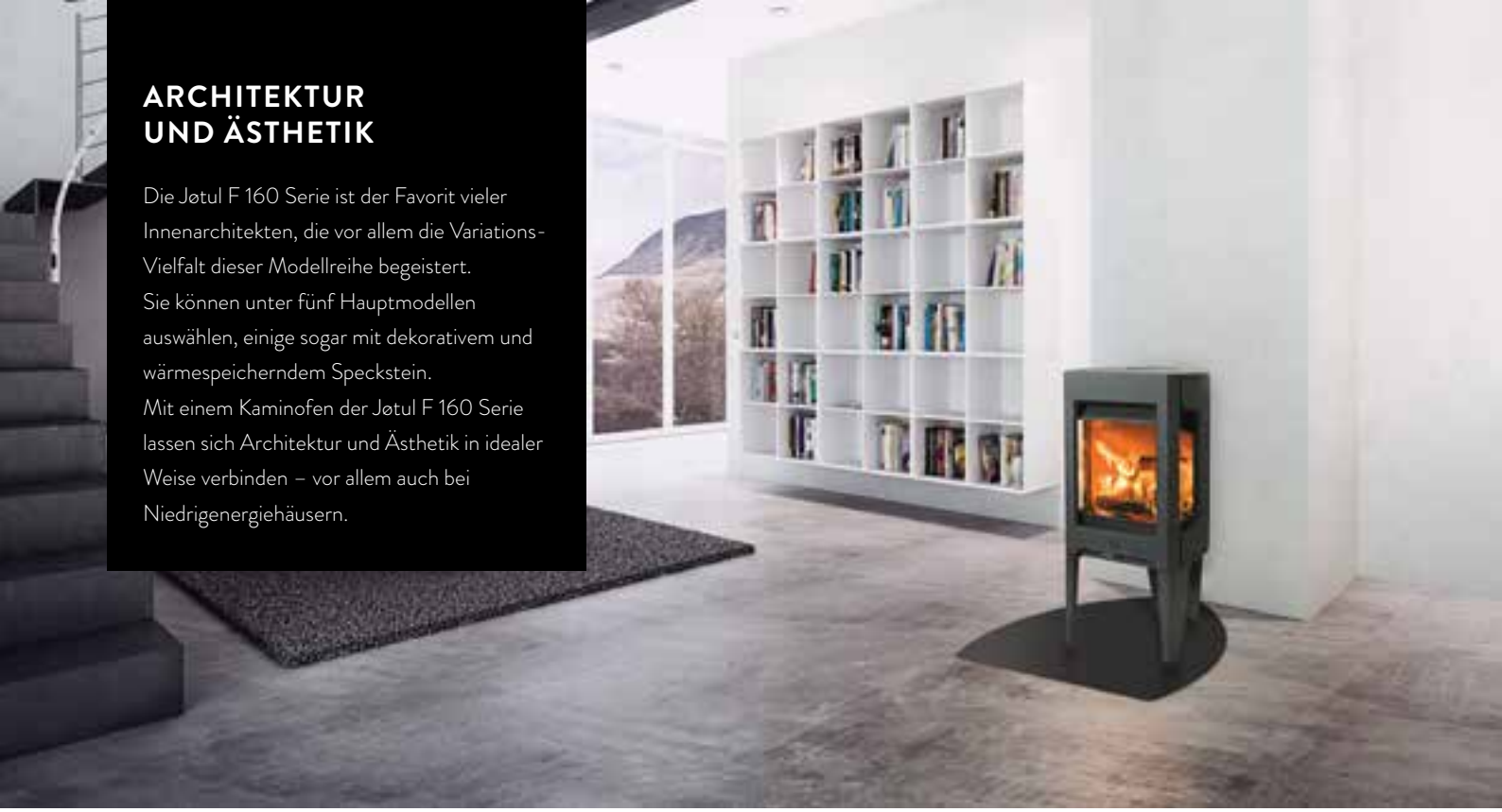

ARCHITEKTUR UND ÄSTHETIK

Die Jøtul F 160 Serie ist der Favorit vieler Innenarchitekten, die vor allem die Variations-Vielfalt dieser Modellreihe begeistert. Sie können unter fünf Hauptmodellen auswählen, einige sogar mit dekorativem und wärmespeicherndem Speckstein. Mit einem Kaminofen der Jøtul F 160 Serie lassen sich Architektur und Ästhetik in idealer Weise verbinden – vor allem auch bei Niedrigenergiehäusern.

HEIZVERMÖGEN	HOLZLÄNGE	ENERGIEKLASSE	LEISTUNG MIN | NOM | MAX	UMWELTZERTIFIZIERT
53 - 129 M²	33 CM	A+	2,4 | 4,5 | 6 KW	-40%

JØTUL F 162

Der Jøtul F 162 zeichnet sich durch sein formschönes Aussehen und drei stabile Beine aus, die dem Kaminofen eine leichte und moderne Note verleihen.

GEWICHT: 115 kg
DIMENSIONEN, BASISMODELL (HxBxT):
903x450x446 mm

FARBE:
- Schwarz lackiert

ZUSATZAUSSTATTUNG: Deckplatte aus Speckstein, Set für externe Verbrennungsluftversorgung mit oder ohne Abdeckung.

reddot award 2011
winner

JØTUL F 163

Der Jøtul F 163 hat große Seitengläser und drei stabile Beine, die dem Ofen eine leichte und moderne Note verleihen. Wählen Sie zwischen einer schwarz lackierten Oberfläche oder pflegeleichter weißer Emaille.

GEWICHT: 115 kg
DIMENSIONEN, BASISMODELL (HxBxT):
903x450x446 mm

FARBE:
- Schwarz lackiert
- Weiße Emaille

ZUSATZAUSSTATTUNG: Deckplatte aus Speckstein, Set für externe Verbrennungsluftversorgung mit oder ohne Abdeckung.

reddot award 2011
winner

JØTUL F 165

Der Jøtul F 165 hat große Seitengläser und einen praktischen Stauraum im Sockel, in dem Kaminzubehör versteckt werden kann, das sonst herumliegen würde.
Sie können auch ein spezialangefertigtes Kaminbesteck versteckt anbringen.

GEWICHT: 145 kg
DIMENSIONEN, BASISMODELL (HxBxT):
1033x450x446 mm

FARBE:
Schwarz lackiert

ZUSATZAUSSTATTUNG: Deckplatte aus Speckstein, Bodenplatte aus Glas, Set für externe Verbrennungsluftversorgung, Kaminbesteck.

JØTUL F 165 S

Der Jøtul F 165 S hat große Seitengläser, wärmespeichernde Specksteine und einen praktischen Stauraum im Sockel. Während der Ofen in Betrieb ist, speichert der Speckstein Wärme, die nach Erlöschen des Feuers langsam an den Raum abgegeben wird.

GEWICHT: 225 kg
DIMENSIONEN, BASISMODELL (HxBxT):
1090x517x489 mm

FARBE:
Schwarz lackiert

ZUSATZAUSSTATTUNG: Bodenplatte aus Glas, Set für externe Verbrennungsluftversorgung, Kaminbesteck.

JØTUL F 167

Der Jøtul F 167 zeichnet sich durch große Seitengläser und den Säulenfuß aus, der sich im Laufe der Zeit zu einem preisgekrönten und für Jøtul charakteristischen Design entwickelt hat.

GEWICHT: 140 kg
DIMENSIONEN, BASISMODELL (HxBxT):
1033x450x446 mm

FARBE:
Schwarz lackiert

ZUSATZAUSSTATTUNG: Deckplatte aus Speckstein, Bodenplatte aus Glas, Set für externe Verbrennungsluftversorgung.

KAMINBESTECK

Für die Modelle Jøtul F 165/165 S ist ein praktisches Kaminbesteck als Zusatzausstattung erhältlich. Es kann hinter der Sockeltür angebracht werden und ist leicht zugänglich.

PERFEKT PLATZIERT

Die Jøtul F 260 und F 480 Serien sind Konvektionsöfen, die auch dicht an nicht feuerfesten Wänden platziert werden können. Diese Kaminöfen bieten einen hervorragenden Blick ins Feuer, und das Design passt zu den meisten Wohneinrichtungen.

HEIZVERMÖGEN	HOLZLÄNGE	ENERGIEKLASSE	LEISTUNG MIN | NOM | MAX	UMWELTZERTIFIZIERT
50 - 143 M²	30 CM	A	3,5 | 6 | 10 KW	-40%

JØTUL F 481

Der Jøtul F 481 besticht durch eine architektonisch gerade Linie und einen in der Form des Ofens bis zum Boden reichenden Sockel. Das Fach im Sockel kann nach Wunsch entfernt werden.

GEWICHT: 198 kg
DIMENSIONEN, BASISMODELL (HxBxT):
1180x466x460 mm

FARBE:
Schwarz lackiert

ZUSATZAUSSTATTUNG: Vorlegeplatte aus Glas oder Stahl, Set für externe Verbrennungsluftversorgung.

JØTUL F 483

Der Jøtul F 483 ist ein typisches Beispiel für das international erfolgreiche Design: der Ofen steht auf einer Säule, die in einer zusätzlichen Ausstattungsversion auch mit Drehpodest geliefert wird, auf dem eine 360° Bewegung möglich ist. So ist der Blick auf das Feuer aus jeder Richtung und Perspektive optimal.

GEWICHT: 186 kg
DIMENSIONEN, BASISMODELL (HxBxT):
1180x466x460 mm

FARBE:
Schwarz lackiert

ZUSATZAUSSTATTUNG: Vorlegeplatte aus Glas oder Stahl, Drehteller, Set für externe Verbrennungsluftversorgung.

HEIZVERMÖGEN	HOLZLÄNGE	ENERGIEKLASSE	LEISTUNG MIN | NOM | MAX	UMWELTZERTIFIZIERT
53 - 129 M²	33 CM	A+	3,7 | 6 | 9 KW	-40%

JØTUL F 263

Der Jøtul F 263 hat große Seitenfenstern und kann mit einem hinter der Sockeltür versteckten Kaminbesteck geliefert werden. Der Kaminofen ist ein Konvektionsofen und ist zum Aufstellen in der Nähe brennbarer Materialien gut geeignet.

GEWICHT: 160 kg
DIMENSIONEN, BASISMODELL (HxBxT):
1087x519x491 mm

FARBE:
Schwarz lackiert

ZUSATZAUSSTATTUNG: Deckplatte aus Speckstein, Gebläse, Kaminbesteck, Bodenplatte aus Glas oder Stahl, Set für externe Verbrennungsluftversorgung.

JØTUL F 263 S

Zusätzlich zu großen Seitenfenstern hat der Jøtul F 263 S in das Design integrierte große Specksteinplatten. Während der Ofen in Betrieb ist, speichern sie Wärme, die nach Erlöschen des Feuers langsam an den Raum abgegeben wird. Kann mit einem hinter der Sockeltür versteckten Kaminbesteck geliefert werden.

GEWICHT: 240 kg
DIMENSIONEN, BASISMODELL (HxBxT):
1120x519x491 mm

FARBE:
Schwarz lackiert

ZUSATZAUSSTATTUNG: Gebläse, Kaminbesteck, Bodenplatte aus Glas oder Stahl, Set für externe Verbrennungsluftversorgung.

DIE ROMANTIK DES OFFENEN FEUERS

Es ist die Romantik des offenen Feuers, die den Jøtul F 520 zu einem besonderen Erlebnis macht. Von drei Seiten sind die Flammen sichtbar – ein Gefühl, wie um ein Lagerfeuer zu sitzen.

HEIZVERMÖGEN	HOLZLÄNGE	ENERGIEKLASSE	LEISTUNG MIN | NOM | MAX	UMWELTZERTIFIZIERT
Bis zu 143 M²	50 CM	A	3,9 | 7 | 10 KW	-40%

JØTUL F 520

Die Glasscheiben des Jøtul F 520 bleiben durch eine Spezialbeschichtung sauber. Komfort-Details wie die benutzerfreundliche Luftzufuhr erleichtern das Anzünden des Feuers. Die weiß emaillierten Brennplatten aus Gusseisen unterstreichen die Klasse des Jøtul F 520–selbst dann, wenn kein Feuer brennt. Das große Holzfach bietet Raum für reichlich Vorrat.

GEWICHT: 170 kg
DIMENSIONEN, BASISMODELL (HXBXD):
1000x594x532 mm

FARBE:
Schwarz lackiert

ZUSATZAUSSTATTUNG: Bodenplatte aus Glas oder Stahl, Türanschlag rechts, Set für externe Verbrennungsluftversorgung.

JØTUL F 520 HT - NEU

Sie werden es jeden Tag aufs Neue genießen – das Gefühl des offenen Feuers durch den Panoramablick des Jøtul F 520 HT. Dank seiner hohen Ausführung bietet er Platz für 60 kg wärmespeichernde Steine *), die bis zu 12 Stunden nach dem letzten Holz auflegen ihre wohlige Wärme abgeben.

GEWICHT: 200 kg
DIMENSIONEN, BASISMODELL (HXBXD):
1319x594x532 mm

FARBE:
Schwarz lackiert

ZUSATZAUSSTATTUNG: Bodenplatte aus Glas oder Stahl, Türanschlag rechts, Jøtul Wärmespeichersystem, Set für externe Verbrennungsluftversorgung.

*) Mehr über das Jøtul Wärmespeichersystem auf Seite 17.

AUSSEN KLASSISCH - INNEN ZUKUNFTSSICHER

Der Jøtul F 600 in seinem klassischen Gußeisen-Design strahlt die Wärme und Gemütlichkeit guter alter Zeiten aus. Ein echtes Stück norwegischer Nostalgie – heute immer noch so beliebt wie seit Jahrzehnten. Damit diese Klassiker auch morgen noch die Herzen der Kaminofen-Freunde erwärmen können, hat Jøtul dieses Modell mit modernster Brenntechnik zukunftssicher gemacht. Eine gelungene Kombination: die Gemütlichkeit von einst mit der Technologie der Zukunft.

HEIZVERMÖGEN	HOLZLÄNGE	ENERGIEKLASSE	LEISTUNG MIN | NOM | MAX	UMWELTZERTIFIZIERT
Bis zu 170 M²	55 CM	A	4 | 9,5 | 12 KW	-40%

JØTUL F 600

Der Jøtul F 600 zeigt schon auf den ersten Blick, was er leisten kann: ausgestattet mit zahlreichen technologischen Raffinessen, ist es vor allem die riesige Brennkammer, die für beeindruckende Heizleistung steht. In ihr lassen sich auch große Holzscheite problemlos verbrennen. In puncto Komfort ebenfalls eine Klasse für sich: mit zusätzlicher Seitentür über die gesamte Breite und einem gut zugänglichen Aschekasten.

GEWICHT.: 200 kg
DIMENSIONEN, BASISMODELL (HxBxT):
800x733x410 mm

FARBEN:
- Schwarz lackiert
- Blau-schwarze Emaille

ZUSATZAUSSTATTUNG: Deckplatte aus Speckstein, Set für externe Verbrennungsluftversorgung, Hitzeschild für reduzierten Abstand hinten.

GUSSEISEN UND SPECKSTEIN

Sie bilden eine ganz natürliche und ideale Kombination: das unverwüstliche Gusseisen mit seinen guten Wärmeleitfähigkeiten und der dekorative Speckstein mit seinen hervorragenden Wärmespeicherkapazitäten. Legendär ist ihre Haltbarkeit: bis zu 1550° C hitzebeständig und enorm effektiv. Jøtul schwört auf diese bewährte Kombination.

JØTUL FS 162

Der Jøtul FS 162 ist ein runder Jøtul Specksteinkamin, der an die Brennkammer der Jøtul 370 Serie angepasst ist.
Er kann in zwei Höhen gebaut werden: 158 cm und 195 cm. Das Einzigartige an diesem Kamin ist ein Ventil oben auf der Verkleidung. Bei geöffnetem Ventil ist es ein Kamin überwiegend mit Konvektionswärme, aber bei geschlossenem Ventil kann die Wärme über längere Zeit gespeichert werden.

HEIZVERMÖGEN: 51 - 100 m²
WÄRMELEISTUNG: Min. 3,6 | Max. 7,0 kW
HOLZLÄNGE: 30 cm
TOTAL GEWICHT: 434 kg
DIMENSIONEN, BASISMODELL (HxBxT):
1580x602 mm

FARBE:
Schwarz lackiert/Speckstein

ZUSATZAUSSTATTUNG: Set für externe Verbrennungsluftversorgung, zusätzliches Höhenelement.

ENERGIEKLASSE

A

-40%

JØTUL FS 165

Der Jøtul FS 165 ist dem Einsatz von Jøtul I 400 Flat angepasst. Der elegante und stilvolle Kamin bietet alle Vorteile der Kombination aus den Materialien Gusseisen und Speckstein. Gusseisen sorgt für schnelles Aufheizen, während Speckstein die Wärme speichert und über einen längeren Zeitraum gleichmäßig abgibt.

HEIZVERMÖGEN: 53 - 129 m²
WÄRMELEISTUNG: Min. 3,7 | Max. 9,0 kW
HOLZLÄNGE: 40 cm
TOTAL GEWICHT: 460 kg
DIMENSIONEN (HxBxT):
1835x872x493 mm

FARBE:
Schwarz lackiert/Speckstein

ZUSATZAUSSTATTUNG: Set für externe Verbrennungsluftversorgung, Speckstein für seitlichen Rauchabgang, dekorativer Rahmen, Innenentaschung.

ENERGIEKLASSE

A

-40%

JØTUL FS 173

Der Jøtul FS 173 ist ein stilvoller Jøtul Specksteinkamin, der von drei Seiten einen Blick auf das Feuer gewährt. Mit Hilfe eines Ventils oben am Kamin lässt sich die Wärme entweder als Konvektionswärme direkt in den Raum abgeben oder im Speckstein speichern. Er ist an den Einsatz Jøtul I 520 angepasst.

HEIZVERMÖGEN: 56 - 143 m²
WÄRMELEISTUNG: Min. 3,9 | Max. 10 kW
HOLZLÄNGE: 50 cm
TOTAL GEWICHT: 384 kg
DIMENSIONEN (HxBxT):
1690x574x530 mm

FARBE:
● Schwarz lackiert/Speckstein

ZUSATZAUSSTATTUNG: Set für externe Verbrennungsluftversorgung, Bodenplatte aus Stahl.

ENERGIEKLASSE

A

-40%

JØTUL FS 175

Der Jøtul FS 175 ist ein moderner Kamin in Speckstein gefasst, der nur wenig Platz einnimmt. Er ist schnell und einfach aufzustellen. Sie können die Höhe mit einem zusätzlichen Element individuell anpassen (Zusatzausstattung).
Passend für den Jøtul FS 175 ist der Kamineinsatz Jøtul I 520 F.

HEIZVERMÖGEN: 56 - 143 m²
WÄRMELEISTUNG: Min. 3,9 | Max. 10 kW
HOLZLÄNGE: 50 cm
TOTAL GEWICHT: 340 kg
DIMENSIONEN (HxBxT):
1285x850x520 mm

FARBE:
● Schwarz lackiert/Speckstein

ZUSATZAUSSTATTUNG: Bodenplatte aus Stahl oder Glas, Zusatzelement aus Speckstein (Höhe 24,5 cm), Wärmespeichersteine, externe Verbrennunsluftversorgung.

ENERGIEKLASSE

A

-40%

VERSTECKTE WÄRMESPEICHERUNG

Mit Wärmespeichersteinen aus Olivin (Zubehör) im oberen Teil wird eine langanhaltende Wärmeabgabe garantiert, auch wenn das Feuer schon vor Stunden erloschen ist.

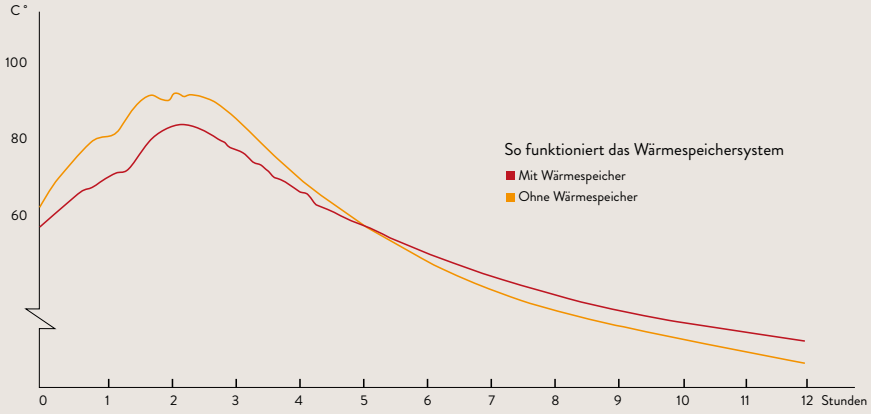

Die Olivinsteine im Wärmespeichersystem halten die Wärme und geben sie gleichmäßig ab. Die Diagramm-Kurven zeigen den Effekt im Vergleich.

VERKLEIDUNG DIE PASST

Viele träumen von einem schönen Kamin – und die meisten möchten den Kamin gern selbst bauen. Dafür haben wir von Jøtul viel Verständnis und darum ein System entwickelt, wie Sie schnell und einfach Ihren Kamintraum in die Tat umsetzen können. Dafür fertigen wir passgenaue Jøtul Leichtbeton-Elemente in verschiedenen Formen und Größen, die Sie zusammen mit dem entsprechenden Kamineinsatz zu Ihrem Traumkamin fertigstellen können. Meistens einfach auf einer Stahlplatte auf dem Boden aufzubauen – ohne zusätzliche Verstärkung. Lesen Sie auf Seite 33, wie kinderleicht das geht.

JØTUL S 71 FR

Der Jøtul S 71 FR ist für den Einsatz Jøtul I 520 FR gebaut: freier Blick auf das Feuer durch die Glasscheiben an der Vorderseite und der rechten Seite.
Die Leichtbeton-Elemente lassen sich einfach verarbeiten, und die integrierte Feuerschutzwand macht eine kostspielige, feuerfeste Wandisolierung überflüssig. Ein Sims aus 5 cm Speckstein wird standardmäßig mitgeliefert.

WÄRMELEISTUNG MIN | NOM | MAX: 3,9 | 7 | 10 kW
HEIZVERMÖGEN: 56 - 143 m²
HOLZLÄNGE: 50 cm
TOTAL GEWICHT : 402 kg
DIMENSIONEN (HxBxT):
1700x1065x685 mm

FARBE:
Schwarz lackiert/Leichtbeton

ZUSATZAUSSTATTUNG: Bodenplatte aus Glas oder Stahl, Set für externe Verbrennungsluftversorgung, Jøtul Wärmespeichersystem *) (verstärkte Unterlage erforderlich).

ENERGIEKLASSE

A

-40%

JØTUL S 72 FL

Der Jøtul S 72 FL erhält den Einsatz Jøtul I 520 FL, bei dem die Glasscheiben an der Vorderseite sowie an der linken Seite positioniert sind. Die integrierte Feuerschutzwand lässt den Einbau direkt an nicht feuerfesten Wänden problemlos zu. Ein Sims aus 5 cm Speckstein wird standardmäßig mitgeliefert.

WÄRMELEISTUNG MIN | NOM | MAX: 3,9 | 7 | 10 kW
HEIZVERMÖGEN: 56 - 143 m²
HOLZLÄNGE: 50 cm
TOTAL GEWICHT: 402 kg
DIMENSIONEN (HxBxT):
1700x1065x685 mm

FARBE:
Schwarz lackiert/Leichtbeton

ZUSATZAUSSTATTUNG: Bodenplatte aus Glas oder Stahl, Set für externe Verbrennungsluftversorgung, Jøtul Wärmespeichersystem *) (verstärkte Unterlage erforderlich).

*) Lesen Sie mehr über Wärmespeicherung / das Jøtul Wärmespeichersystem auf Seite 17 und 29.

ENERGIEKLASSE

A

-40%

JØTUL FS 73

Für diesen Jøtul Kaminofen gilt wie für andere Modelle auch: hier brennt der Kamin – sonst nichts. In der Nische im Sockel lässt sich das Holz praktisch und griffbereit unterbringen. Der Jøtul FS 73 ist dem Einsatz Jøtul I 520 angepasst.

WÄRMELEISTUNG MIN | NOM | MAX: 3,9 | 7 | 10 kW
HEIZVERMÖGEN: 56 - 143 m²
HOLZLÄNGE: 50 cm
TOTAL GEWICHT: 345 kg
DIMENSIONEN (HxBxT):
1690x574x530 mm

FARBE:
Schwarz lackiert/Leichtbeton

ZUSATZAUSSTATTUNG: Set für externe Verbrennungsluftversorgung, Bodenplatte aus Stahl.

ENERGIEKLASSE

A

JØTUL FS 84

Der Jøtul FS 84 kombiniert die wunderschöne Brennkammer der Jøtul 370 Serie mit einer schlanken elliptischen Kaminverkleidung aus Leichtbeton. Der Kamin kann in verschiedenen Höhen gebaut werden. Er wird zu einem wunderbaren Küchenkamin, wenn für den Kamineinsatz eine höhere Position gewählt wird.

WÄRMELEISTUNG MIN | NOM | MAX: 3,6 | 6 | 7 kW
HEIZVERMÖGEN: 51 - 100 m²
HOLZLÄNGE: 30 cm
TOTAL GEWICHT: 284 kg
DIMENSIONEN, BASISMODELL (HxBxT):
1660x583x501 mm

FARBE:
Schwarz lackiert/Leichtbeton

ZUSATZAUSSTATTUNG: Zusätzliches Höhenelement, Set für externe Verbrennungsluftversorgung.

ENERGIEKLASSE

A

EIN ECHTER KAMIN – ALS ELEMENT VON JØTUL

Bei Feuer und Kamin sind wir bei Jøtul ganz in unserem Element. Apropos Element: wenn Sie sich schon immer einen Kamin gewünscht haben – mit Jøtul lässt sich dieser Traum schnell und einfach erfüllen.
Der elegante Jøtul Element-Kamin aus besonders wärmespeicherndem Olivin-Leichtbeton ist innerhalb eines Tages aufgebaut und in verschiedenen Versionen lieferbar. Fußbodenverstärkungen sind normalerweise nicht erforderlich. Ein echter Kamin – der exklusive Element-Kamin von Jøtul.

HEIZVERMÖGEN	HOLZLÄNGE	ENERGIEKLASSE	LEISTUNG MIN | NOM | MAX	UMWELTZERTIFIZIERT
Bis zu 143 M²	30 CM	A	3,5 | 5,5 | 10 KW	-40%

JØTUL FS 91

Der Jøtul FS 91 schließt bündig mit der großen gebogenen Glastür am Jøtul 480 Einsatz ab. Diese gewährt einen optimalen Blick auf das Feuer. Das Resultat ist ein Kamin in einer schlanken, runden Form.

TOTAL GEWICHT: 281 kg
DIMENSIONEN (HxBxT):
1570x525x480 mm

Schwarz lackiert/Leichtbeton/Olivin

ZUSATZAUSSTATTUNG: Bodenplatte aus getöntem Glas, Set für externe Verbrennungsluftversorgung.

INFO

Der Jøtul FS 91 hat glatte Seiten, die bündig mit der großen gebogenen Glastür am Jøtul 480 Einsatz abschließen.

DER EINBAU EINES KAMINS IST EINFACH

Die meisten Kamine können direkt auf einer Stahlplatte auf dem Holzfußboden aufgestellt werden. Die Anzahl der Elemente richtet sich nach der Größe des Kamins, aber normalerweise sind es nur wenige Teile, und das Zusammenbauen ist einfach. Sie benötigen einen Winkelschleifer oder eine Säge, wenn Sie eine Aussparung für das Rohr schneiden müssen. Lesen Sie bitte die Montageanleitung, bevor Sie beginnen.

Die einfachen und kleinen Kamine lassen sich normalerweise an einem Tag montieren, für größere Modelle wird etwas mehr Zeit benötigt. Nach dem Einbau des Kamins sollte die Betonumrandung auf Risse und Unebenheiten überprüft werden, die ggf. verspachtelt werden müssen.

Die Oberfläche kann mit einer Farbe nach Wunsch gestrichen werden.

Fußbodenplatten und Ablagebords gehören zur Zusatzausstattung. Ablagebords werden nicht mit allen Feuerstellen geliefert, siehe Spezifikation für jedes Modell. Der Jøtul-Händler kann bei einem Kompletteinbau behilflich sein.

Befolgen Sie die der Verkleidung und dem Einsatz beigefügte Montageanleitung Schritt für Schritt. Es ist kinderleicht.

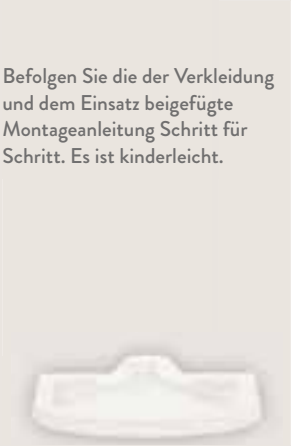

1

2

3

4

5

6

Ofenhaus Mainspitze

JØTUL I 400

WIR ZEIGEN EINSATZ – FÜR IHR KAMIN-IDEAL

Schaffen Sie sich Ihren Traum-Kamin: mit den Jøtul I 400 Kamin-Einsätzen können Sie unter drei verschiedenen Basis-Lösungen wählen, die Sie dann individuell mit einer gebogenen Panoramatür, einer Falttür oder einer flachen Tür in Ihren bestehenden oder neuen Kamin einbauen können. Sie können sich auch für ein fertiges Kamin-Design von Jøtul entscheiden. Es wird Ihr Kamin-Ideal. LESEN SIE MEHR AUF SEITE 37.

JØTUL I 520-SERIE

Der Jøtul I 520 gehört zu den beliebtesten Produkten im Sortiment von Jøtul. Dank der großen Sichtflächen und der einfachen Funktionsweise eroberte er schnell die Herzen der Kunden. Das zeitlose Design fügt sich harmonisch in jedes Ambiente ein, und durch die hochwertige Ausführung behält das Modell seine ansprechende Optik während der gesamten langen Lebenszeit bei

HEIZVERMÖGEN	HOLZLÄNGE	ENERGIEKLASSE	LEISTUNG MIN | NOM | MAX	UMWELTZERTIFIZIERT
56 - 143 M²	50 CM	A	3,9 | 7 | 10 KW	-40%

JØTUL I 520

Jøtul I 520 F

Jøtul I 520 FRL

Jøtul I 520 FR

Jøtul I 520 FL

Die Jøtul I 520 Serie ist ein flexibles Einsatzsystem, das aus vier Einsätzen besteht. Sie können wählen, ob Sie Glas an einer, zwei oder drei Seiten haben möchten. Das Design ist zeitlos, und die Konstruktion optimal und futuristisch. Jøtul I 520 hat weiß emaillierte Brennkammerplatten aus Gusseisen, durch die ein helles und luftiges Flammenbild entsteht. Alle Gläser haben eine wärmereflektierende Oberfläche, die saubereres Glas und bessere Verbrennung gewährleistet - auch bei einer niedrigen Wärmeleistung.

GEWICHT: 110 kg

DIMENSIONEN, BASISMODELL (HxBxT):
524x670x431 mm

FARBE:
Schwarz lackiert

ZUSATZAUSSTATTUNG: Komplettes Beinstativ, Set für externe Verbrennungsluftversorgung, Türanschlag rechts, breiter Rahmen, Gittersätze, komplette Konvektionskammer.

JØTUL I 18

Jøtul I 18 Harmony

Jøtul I 18 Panorama

Der Jøtul I 18 Harmony und der Jøtul I 18 Panorama sind unsere Klassiker, die eine ungewöhnliche Feuer-Faszination bieten.
Der Jøtul I 18 Harmony ist mit Falttüren ausgestattet – das Feuer ist dadurch wie bei einem offenen Kamin sichtbar. Der Jøtul I 18 Panorama besitzt eine beeindruckende Glastür (eine der größten auf dem Markt), die eine grandiose Sicht auf das Feuer möglich macht.

WÄRMELEISTUNG MIN | MAX: 3 | 15 kW
HEIZVERMÖGEN: Bis zu 214 m²
HOLZLÄNGE : 50 cm
GEWICHT.: 186 kg
DIMENSIONEN, BASISMODELL (HxBxT):
597x746x600 mm

FARBE:
Blau-schwarze Emaille

ZUSATZAUSSTATTUNG: Innenentaschung, Funkenschutzgitter, Blenden oben und seitlich, Set für externe Verbrennungsluftversorgung.

ENERGIEKLASSE

A+

JØTUL I 400

Jøtul I 400 Flat

Jøtul I 400 Panorama

Jøtul I 400 Harmony

Die Jøtul I 400 Serie bietet modernes Design und Technologie. Der Jøtul I 400 Flat hat eine flache Front, der Jøtul I 400 Panorama hat gebogenes Glas, und der Jøtul I 400 Harmony ist mit einer Falttür versehen. Alle Modelle bieten einen wunderschönen Blick auf das Feuer.

WÄRMELEISTUNG MIN | NOM | MAX: 3,7 | 6 | 9 kW
HEIZVERMÖGEN: Bis zu 129 m²
GEWICHT: 125 kg
DIMENSIONEN, BASISMODELL (HxBxT):
959x640x422 mm

FARBE:
Schwarz lackiert

ZUSATZAUSSTATTUNG: Set für externe Verbrennungsluftversorgung, Einbau-Set für Kassette, flache Rauchglocke, dekorativer Rahmen, Innenentaschung mit Rost.

ENERGIEKLASSE

A

-40%

GARTENKAMINE – DAS FEUER IM FREIEN

Die Norweger lieben die Gemütlichkeit des Feuers: der Blick auf die Flammen, das Knistern des Holzes und das Erlebnis der Natur. Von jeher hat das Feuer im Freien eine große Faszination: Was gibt es Schöneres als einen Gartenkamin, dessen Wärme und Feuerschein bis spät in die Nacht eine unvergessliche Stimmung schaffen – sogar im Winter.
Alle Jøtul-Gartenkamine sind aus wetterfestem Corten-Stahl mit rostig-rauer Oberfläche und können ganzjährig im Freien bleiben. Mit einem zusätzlichen Grillrost können Sie alle Gartenkamine von Jøtul zum Grillen verwenden – ein ganz besonders Erlebnis!

CORTEN-STAHL | **GRILLROST** | **FUNKENFÄNGER** | **BENUTZERFREUNDLICH**

JØTUL TERRAZZA

Dieser von Hareide Design entwickelte Gartenkamin ist bereits heute ein Klassiker, der perfekt und harmonisch in jede Landschafts- und Gartenmöbel-Umgebung passt.

FARBE: Corten-Stahl
HOLZLÄNGE: Max 60 cm
GEWICHT: 30 kg
DIMENSIONEN (HxBxT): 1180x500x500 mm

ZUSATZAUSSTATTUNG:
Grillrost, Funkenschutz, emaillierte Bodenplatte.

JØTUL TERRAZZA XL

Der große Bruder des Jøtul Terrazza hat eine große und höher angesetzte Feuerungsöffnung. Sie erleben die Faszination Feuer auf Augenhöhe.

FARBE: Corten-Stahl
HOLZLÄNGE: Max 60 cm
GEWICHT: 41 kg
DIMENSIONEN (HxBxT): 1600x560x560 mm

ZUSATZAUSSTATTUNG:
Grillrost, Funkenschutz, emaillierte Bodenplatte.

Ofenhaus Mainspitze

JØTUL FRØYA

Der Jøtul Frøya wird in Ihrer Gartenlandschaft oder auf Ihrer Terrasse zum Mittelpunkt: sein einzigartiges Design zieht sofort an.

FARBE: Corten-Stahl
HOLZLÄNGE: Max 40 cm
GEWICHT: 15 kg
DIMENSIONEN (HXBXT):
1460x580x580 mm

ZUSATZAUSSTATTUNG:
Funkenschutz, emaillierte Bodenplatte.

JØTUL LOKE

Der pure Genuss von Feuer und Stimmung: erleben Sie mit dem Jøtul Loke Stunden und Abende im Freien, die unvergesslich bleiben.

FARBE: Corten-Stahl
HOLZLÄNGE: Max 40 cm
GEWICHT: 26 kg
DIMENSIONEN (HXBXT):
1480x450x400 mm

ZUSATZAUSSTATTUNG:
Grillrost, Funkenschutz, emaillierte Bodenplatte.

HOLZBEHÄLTER

BODENPLATTEN

Wir haben eine große Auswahl an Bodenplatten in verschiedenen Materialien, Formen und Farben. Bei der Wahl der Bodenplatte sind die örtlichen Bestimmungen in Bezug auf das Mindestmaß zu beachten.

RAUCHROHRE

Der perfekte Anschluss des Kaminofens an den Schornstein ist das A und O. Darum bietet Ihr Jøtul-Fachhändler hierfür die perfekt passenden Rohre und Anschlüsse.

KAMINOFEN ANZÜNDEN – SO GEHT'S

Zünden Sie Ihren Kaminofen von oben an! Richtiges Anzünden schont die Umwelt, spart Kosten und erhöht die Brandsicherheit.

Durch das Anzünden von oben wird die Brennkammer schneller warm, so dass schneller ein Zug im Ofenrohr und im Schornstein erzeugt wird. Die Flammen erhalten mehr Sauerstoff, und die Temperatur erhöht sich. Die oben lodernden Flammen erwärmen die unteren Scheite, so dass diese die Gase abgeben, die notwendig sind, um ein gutes, lange brennendes Feuer zu erhalten. Damit das oben liegende Anzündholz schnell genug Feuer fängt, empfehlen sich Anzündwürfel. So entsteht während der Anzündphase weniger Rauch. Durch langsames Anzünden und eine niedrige Temperatur werden deutlich mehr Feinstaubpartikel erzeugt.

Wie stapelt man das Holz?

Die unterste Lage bilden trockene Holzscheite, darauf kommt gemischtes Anzündholz, auf das wiederum 2 bis 3 Anzündwürfel gelegt werden. Als Letztes legen Sie ein großes Holzscheit auf den Stapel.

Trockenes Holz verwenden

Trockenes Holz erkennt man an seinem geringen Gewicht und seinen tiefen Rissen. Wenn man zwei Scheite gegeneinander schlägt, sollte es sich anhören, als ob man einen Ball mit dem Baseballschläger trifft. Wenn Sie feuchtes Holz (mehr als 20 % Feuchtigkeit) verwenden, erzeugen Sie 10- bis 30-mal so hohe Ruß- und Partikelemissionen.

Kaminofen von oben anzünden

Durch das Anzünden von oben wird die Brennkammer schneller warm, so dass schneller ein Zug im Ofenrohr und im Schornstein erzeugt wird. Die Flammen erhalten mehr Sauerstoff, und die Temperatur erhöht sich.

Für ausreichend Luft sorgen

Sorgen Sie für eine gute Luftzufuhr im Haus, da der Kaminofen Luft für den Brennvorgang braucht. Wenn der Küchenabzug oder eine Belüftungsanlage Luft aus dem Haus zieht, verschlechtert sich der Zug im Schornstein. Öffnen Sie alle Ofenklappen. Lassen Sie die Kaminofentür so lange angelehnt stehen, bis das Feuer gut brennt (max. 5 Minuten). Erst wenn die Brennkammer richtig warm ist, d. h. nach ca. 15 Minuten, können die Klappen langsam geschlossen werden. Achten Sie darauf, die Klappen nicht so dicht zu schließen, dass die Flammen ausgehen. Das Feuerholz sollte immer mit deutlich sichtbarer Flamme brennen. Brennt das Holz ohne Flammen, verdoppelt sich der Kohlenmonoxid- und Partikelaustritt.

SYMBOLE

SAUBERE VERBRENNUNG

Dies bedeutet, dass die Feuerstätte ein duales Verbrennungssystem hat, das bis zu 90% der Gase und Partikel im Rauch in Wärme umwandelt. Dies wiederum bedeutet ein Minimum an Rauchemissionen, da die Feuerstätte die Energie für Wärmeerzeugung statt Rauch nutzt.

EXTERNE VERBRENNUNGS-LUFTVERSORGUNG

Produkte mit externer Verbrennungsluftversorgung erhalten Luft über eine separate Luftzuleitung, die direkt von der Feuerstätte durch die Außenwand oder durch den Fußboden führt.

KLASSE 1

Die Zertifizierung als Kaminofen der Klasse 1 bedeutet, dass eine saubere und effiziente Verbrennung bei deutlich geringerer Leistung gegenüber konventionellen Öfen gewährleistet ist. Mit einem Holzverbrauch von 0,8 kg pro Stunde erfüllt er die Anforderungen für Niedrigenergiehäuser optimal.

40% WENIGER HOLZVERBRAUCH

Moderne Holzöfen haben eine um 40% effizientere Verbrennung und 90% weniger Emissionen gegenüber alten Kaminen.

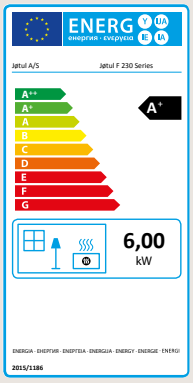

Energieverbrauchs-Kennzeichnung

Durch die EU-Energieverbrauchskennzeichnung sind unsere Kamine und Kaminöfen mit dem so genannten EU-Label ausgezeichnet, das Ihnen über die Energieeffizienzklasse und den Energieverbrauch Auskunft gibt.

Diese Kennzeichnung hilft Ihnen dabei, den Kamin oder Kaminofen auszuwählen, der durch den niedrigsten Energie- und Holzverbrauch auch die geringste Einwirkung auf die Umwelt hat.

Damit Sie mit gutem Gewissen und zukunftssicher heizen können.

STRAHLUNGS- ODER KONVEKTIONSWÄRME?

Wussten Sie, dass die Art der erzeugten Wärme von der Art des Kaminofens abhängt? Und dass es Kaminöfen mit verschiedenen Funktionsweisen gibt?

Forscher haben herausgefunden, dass der Mensch sich am wohlsten fühlt, wenn die warme Luft bis zur Brust reicht, und die Atemluft nicht allzu schwer ist.

Die meisten Gusseisenöfen geben **Strahlungswärme** ab. Die Wärmestrahlen wärmen Menschen, Oberflächen und Gegenstände im Raum, und das relativ schnell. Strahlungswärme ist ideal in Räumen mit hoher Deckenhöhe.
Es entsteht eine gleichmäßige, sinnvoll verteilte Wärme, und weder Füße noch Nasenspitze bleiben kalt.

Bei Kaminöfen, die **Konvektionswärme** erzeugen, tritt kalte Luft unten in den Kaminofen ein, um zwischen den doppelten Seitenwänden (in den sogenannten Konvektionskanälen) erwärmt und oben ausgestoßen zu werden. Die Wärme steigt zur Decke auf und wird dann nach und nach wieder nach unten „gedrückt". Deshalb fühlt sich die Luft auf Kopfhöhe anfänglich wärmer an als an den Füßen.
Ein Konvektionskaminofen empfiehlt sich, wenn man den Kaminofen in der Nähe von brennbarem Material aufstellen möchte oder keine Brennmauer hinter dem Kaminofen hat.

Strahlungswärme

Konvektionswärme

REINE FREUDE VOR DEM FEUER

Jøtul fertigt seine Kaminöfen und Kamine in Norwegen, wo einige der strengsten Umweltauflagen der Welt gelten. Der Hauptbestandteil ist recyceltes Gusseisen. Holz ist ein nachwachsender Rohstoff und eine CO_2-neutrale Energiequelle, die nicht zum Treibhauseffekt beiträgt. Verglichen mit älteren Feuerstätten reduzieren moderne, sauber brennende Kaminöfen die Emission von Partikeln um bis zu 90%.

Sauberes Heizen mit CO_2-neutralen Produkten

Ein Jøtul Produkt gehört zu den saubersten Produkten, die es auf dem Markt gibt; Sie können also guten Gewissens Ihr Feuer entfachen. Holz ist ein nachwachsender Rohstoff, und die Verbrennung in einem sauber brennenden Kaminofen ist so effizient, dass Sie nicht zum Treibhauseffekt beitragen. Das liegt daran, dass das CO_2, das bei der Verbrennung produziert wird, die Menge, die ein neuer Baum zum Wachsen benötigt, nicht übersteigt. Ein sauber brennendes Produkt gewährleistet auch eine maximale Nutzung der in den Bäumen enthaltenen Energie und setzt ein Minimum an Partikeln frei. Bei der Fertigung von Jøtul Produkten stehen interne und externe Umwelt im Mittelpunkt. Dies ist für Sie eine Garantie, dass es in der Oberflächenbeschichtung keine giftigen Schwermetalle gibt, und dass Jøtul bei der Produktion im Hinblick auf Emissionen strengen Auflagen unterliegt.

Reine Freude vor dem Feuer

Vor einem Kamin von Jøtul können Sie es sich guten Gewissens gemütlich machen. Unser Ziel ist, im Hinblick auf umweltfreundliche Ofentechnologie weltweit führend zu sein. Daher ist saubere Verbrennung für uns eine Selbstverständlichkeit.

Umweltfreundlichkeit lohnt sich

Jøtuls sauber brennende Feuerstätten brauchen zum Erzeugen der gleichen Wärmemenge bedeutend weniger Holz als „alte“ nicht sauber brennende Feuerstätten. Bei korrekter Nutzung kann dies die Hälfte des Holzverbrauchs bedeuten. Sie erzielen durch das Verbrennen von Holz maximale Wärme, ohne die Umwelt zu schädigen, und durch den geringeren Holzverbrauch sparen Sie Geld.

Was meinen wir mit sauberer Verbrennung?

Saubere Verbrennung bedeutet, dass die Feuerstätte ein duales Verbrennungssystem hat, das das Holz auf optimale Weise nutzt und die Umweltbelastung gering hält. Auf diese Weise erzielen wir ein absolutes Mindestmaß an Rauchemissionen, denn die Feuerstelle wandelt die Energie in Wärme statt in Rauch um.

Recyceln von Gusseisen

Für möglichst umweltfreundliche Produktionsmethoden engagiert sich Jøtul stark in den Bereichen Forschung und Entwicklung. Feuerstätten von Jøtul werden in einer der saubersten und modernsten Eisengießereien der Welt hergestellt. Das Rohmaterial basiert auf Recycling von Eisen – Öfen von Jøtul werden aus Eisen gefertigt, das eingeschmolzen und wieder gegossen wurde.

JØTUL – TECHNISCHE INFORMATIONEN

Wir wollen Ihnen die Wahl eines Kaminofens von Jøtul einfach machen. Daher haben wir alles Wissenswerte auf detaillierte, einfach zu verstehende Weise zusammengestellt.

Bei der Installation eines Kaminofens ist immer die entsprechende Anleitung zu befolgen. Die Skizzen in diesem Abschnitt dienen daher lediglich dem technischen Verständnis.

Beim Kauf und bei der Installation eines neuen Kaminofens oder Kamineinsatzes sind viele Dinge zu beachten. Gemauerter Schornstein oder Stahlschornstein, Aufstellung an einer Wand oder in der Ecke, außen- oder innenliegende Brennmauer oder gar keine Brennmauer – unabhängig von den Voraussetzungen in Ihrem Haus finden Sie hier die nötigen Infos.

Unsere gut ausgebildeten Fachhändler haben das nötige Wissen, um Ihre Fragen zu beantworten.

TECHNISCHE DOKUMENTATION IM INTERNET

Sie finden alle erforderlichen Dokumente zu unseren Produkten auf unserer Website jotul.com

Rufen Sie das gewünschte Produkt auf und klicken Sie auf **Technische Dokumentation**. So erhalten Sie Zugang zu allen technischen Daten, vom Gewicht bis zur Leistung. Sie finden hier Anleitungen, Zeichnungen mit Maßen und alle anderen technischen Dokumente, die Sie brauchen.

Die Aufstellbedingungen geben die **Maße** des Produkts an und die **Abstände**, die bei der Installation zu beachten sind.
Jøtul empfiehlt einen Abstand von mindestens 1000 mm zwischen Kaminofen und Möbeln.

AUFSTELLUNGSANLEITUNG IMMER BEI DER MONTAGE BEACHTEN!

	JØTUL F 105 LL / F 105 B	JØTUL F 134 / F 136	JØTUL F 135 / F 137	JØTUL F 162	JØTUL F 163	JØTUL F 165	JØTUL F 165 S
Seite	20	18/19	18/19	22	22	23	23
Heizvermögen bis zu m²	86	100	100	129	129	129	129
Holzlänge (cm)	33	30	30	33	33	33	33
Wärmeleistung (Min./Nom./Max. kW)	2,4/4,5/6	2,8/4,7/7	2,8/4,7/7	3,7/5/9	3,7/5/9	3,7/5/9	3,7/5/9
Saubere Verbrennung (Clean Burn)	•	•	•	•	•	•	•
Vorbereitet für externe Verbrennungsluftversorgung	•	•	•	•	•	•	•
Rauchabzug: oben(O)/hinten(H)/seitlich(S)	O/H	O/H	O/H	O/H	O/H	O/H	O/H
Ofenrohrdurchmesser - Ø	130	150	150	150	150	150	150
Gewicht (kg)	97/107	140/120	140/120	115	115	145	225
Aschenkasten	•	•	•	•	•	•	•
Konvektion		•	•				
Speckstein							•
ZUSATZAUSSTATTUNG:							
Aschenlippe	▲ (F 105 LL)						
Deckplatte aus Speckstein	▲			▲	▲	▲	•
Bodenplatte aus Stahl oder Glas	▲	▲	▲			▲	▲
Holzfachtür aus Guss						•	•
Kaminbesteck						▲	▲
Griff für Aschenkasten	▲						
OFENFARBE:							
BP Schwarz lackiert	•	•	•	•	□	•	•
WHE Weiße Emaille	□ (F 105 LL)				□		
PRÜFUNGEN:							
EN 13240/EN 13229	•	•	•	•	•	•	•
BImSchV. (Stufe)	2	2	2	2	2	2	2

• Standard
□ Wahlmöglichkeit
▲ Zusatzausstattung

Für weitere Informationen verweisen wir auf die Bedienungsanleitung, die Sie auf jotul.com/de finden.

	JØTUL F 167	JØTUL F 232	JØTUL F 233	JØTUL F 263	JØTUL F 263 S	JØTUL F 305 LL	JØTUL F 305 B
Seite	23	10	10	25	25	21	21
Heizvermögen bis zu m^2	129	114	114	129	129	145	145
Holzlänge (cm)	33	33	33	33	33	41	41
Wärmeleistung (Min./Nom./Max. kW)	3,7/5/9	3/6/8	3/6/8	3,7/5/9	3,7/5/9	3,7/7/10	3,7/7/10
Saubere Verbrennung (Clean Burn)	•	•	•	•	•	•	•
Vorbereitet für externe Verbrennungsluftversorgung	•	•	•	•	•	•	•
Rauchabzug: oben(O)/hinten(H)/seitlich(S)	O/H	O/H	O/H	O/H	O/H	O/H	O/H
Ofenrohrdurchmesser - Ø	150	150	150	150	150	150	150
Gewicht (kg)	140	129	130	160	240	143	169
Aschenkasten	•	•	•	•	•	•	•
Konvektion		•	•	•	•	▲ (BP)	▲
Speckstein					•		
ZUSATZAUSSTATTUNG:							
Aschenlippe						▲	
Deckplatte aus Speckstein	▲			▲	•	▲	▲
Bodenplatte aus Stahl oder Glas	▲	▲ (Glas)	▲ (Glas)	▲	▲		▲
Holzfachtür aus Guss		•	•	•	•		
Kaminbesteck				▲	▲		
OFENFARBE:							
BP Schwarz lackiert	•	•	•	•	•	□	•
WHE Weiße Emaille						□	
PRÜFUNGEN:							
EN 13240/EN 13229	•	•	•	•	•	•	•
BImSchV. (Stufe)	2	2	2	2	2	2	2

• Standard
□ Wahlmöglichkeit
▲ Zusatzausstattung

Für weitere Informationen verweisen wir auf die Bedienungsanleitung, die Sie auf jotul.com/de finden.

	JØTUL F361 ADVANCE	JØTUL F361 ADVANCE HT	JØTUL F363 ADVANCE	JØTUL F368 ADVANCE	JØTUL F368 ADVANCE HT	JØTUL F 371 ADVANCE	JØTUL F 371 ADVANCE HT
Seite	12	12	13	13	13	14	16
Heizvermögen bis zu m²	130	130	130	130	130	130	130
Holzlänge (cm)	33	33	33	33	33	33	33
Wärmeleistung (Min./Nom./Max. kW)	3,9/6/9	3,9/6/9	3,9/6/9	3,9/6/9	3,9/6/9	3,9/6/9	3,9/6/9
Saubere Verbrennung (Clean Burn)	•	•	•	•	•	•	•
Vorbereitet für externe Verbrennungsluftversorgung	•	•	•	•	•	•	•
Rauchabzug: oben(O)/hinten(H)/seitlich(S)	O/H	O/H	O/H	O/H	O/H	O/H	O/H
Ofenrohrdurchmesser - Ø	150	150	150	150	150	150	150
Gewicht (kg)	172	201	164	179	208	164	193
Rüttelrost	•	•	•	•	•	•	•
Aschenkasten	•	•	•	•	•	•	•
Konvektion	•	•	•	•	•	•	•
ZUSATZAUSSTATTUNG:							
High Top Element	▲	•		▲	•	▲	•
Wärmespeichersatz für High Top	▲	▲		▲	▲	▲	▲
Dreh-Set (360°)			▲				
Deckplatte aus Speckstein	▲		▲	▲		▲	
Bodenplatte aus Stahl oder Glas	▲ (Glas)	▲ (Glas)	▲ (Glas)	▲ (Glas)	▲ (Glas)	▲ (Glas)	▲ (Glas)
Holzfachtür aus Guss	▲	▲		•	•	▲	▲
OFENFARBE:							
BP Schwarz lackiert	•	•	•	•	•	•	•
PRÜFUNGEN:							
EN 13240/EN 13229	•	•	•	•	•	•	•
BImSchV. (Stufe)	2	2	2	2	2	2	2

• Standard
□ Wahlmöglichkeit
▲ Zusatzausstattung

Für weitere Informationen verweisen wir auf die Bedienungsanleitung, die Sie auf jotul.com/de finden.

AUFSTELLUNGSANLEITUNG IMMER BEI DER MONTAGE BEACHTEN!

	JØTUL F 373 ADVANCE	JØTUL F 377 ADVANCE	JØTUL F 377 ADVANCE HT	JØTUL F 378 ADVANCE	JØTUL F 378 ADVANCE HT	JØTUL F 481 / F 483	JØTUL F 520 / JØTUL F 520 HT	JØTUL F 600
Seite	15	15	15	14	16	24	26	27
Heizvermögen bis zu m²	130	130	130	130	130	143	143	170
Holzlänge (cm)	33	33	33	33	33	30	50	55
Wärmeleistung (Min./Nom./Max. kW)	3,9/6/9	3,9/6/9	3,9/6/9	3,9/6/9	3,9/6/9	3,5/6/10	3,9/7/10	4/9,5/12
Saubere Verbrennung (Clean Burn)	•	•	•	•	•	•	•	•
Vorbereitet für externe Verbrennungsluftversorgung	•	•	•	•	•	•	•	•
Rauchabzug: oben(O)/hinten(H)/seitlich(S)	O/H	O/H	O/H	O/H	O/H	O/H	O	O/H
Ofenrohrdurchmesser - Ø	150	150	150	150	150	150	150	150
Gewicht (kg)	156	221	271	171	200	198/186	170	200
Rüttelrost	•	•	•	•	•	•		
Aschenkasten	•	•	•	•	•	•		•
Konvektion	•	•	•	•	•	•		
Speckstein		•	•					
ZUSATZAUSSTATTUNG:								
High Top Element		▲	•	▲	•			
Wärmespeichersatz für High Top		▲	▲	▲	▲			
Dreh-Set (360°)	▲					▲ (F 483)		
Aschenlippe							•	•
Deckplatte aus Speckstein	▲	•	•	▲				▲
Bodenplatte aus Stahl oder Glas	▲ (Glas)	▲ (Glas)	▲ (Glas)	▲ (Glas)	▲ (Glas)	▲ (Glas)	▲ (Glas)	
Holzfachtür aus Guss		▲	▲	•	•			
Hitzeschild hinten								▲
OFENFARBE:								
BP Schwarz lackiert	◻	•	•	•	•	•	•	◻
BBE Blau-schwarze Emaille								◻
WHE Weiße Emaille	◻							
PRÜFUNGEN:								
EN 13240/EN 13229	•	•	•	•	•	•	•	•
BImSchV. (Stufe)	2	2	2	2	2	2	2	2

• Standard
◻ Wahlmöglichkeit
▲ Zusatzausstattung

Für weitere Informationen verweisen wir auf die Bedienungsanleitung, die Sie auf jotul.com/de finden.

	JØTUL I 18	JØTUL I 400	JØTUL I 520	JØTUL FS 73	JØTUL FS 84	JØTUL FS 91	JØTUL FS 162	JØTUL FS 165
Seite	37	37	36	31	31	32	28	28
Heizvermögen m²	214	129	143	143	100	143	100	129
Holzlänge (cm)	50	40	50	50	30	30	30	40
Wärmeleistung (Min./Nom./Max. kW)	3/10/15	3,8/6/9	3,9/7/10	3,9/7/10	3,6/5,5/7	3,5/5,5/10	3,6/5,5/7	3,7/6/9
Wärmeleistung österreichische Version	3/10/15	3,8/6/9	3,9/7/10	3,9/7/10	3,6/5,5/7	3,5/5,5/10	3,6/5,5/7	3,7/6/9
Saubere Verbrennung (Clean Burn)	•	•	•	•	•	•	•	•
Vorbereitet für externe Verbrennungsluftversorgung	•	•	•	•	•	•	•	•
Rauchabzug: oben(O)/hinten(H)/seitlich(S)	O	O	O/H	O/H	O/H	O/H	O/H	O/S
Ofenrohrdurchmesser - Ø innen/außen	175/200	150/175	155/175	150/175	150/175	150/175	150/175	150/175
Gewicht mit Einsatz (kg)	186	125	110	345	284	281	434	460
Aschenkasten	▲	▲			•	•	•	▲
Specksteinverkleidung							•	•
Angepasst für Einsatz:	-	-	-	Jøtul I 520 FRL	Jøtul I 370	Jøtul I 480	Jøtul I 370	Jøtul I 400
ZUSATZAUSSTATTUNG:								
Zusätzliches Höhenelement					▲		▲	
Bodenplatte aus Stahl oder Glas				▲ (Stahl)		▲ (Glas)		
Speckstein für seitlichen Rauchabgang								▲
Hitzeschild	▲							
Dekorativer Rahmen		▲						
Einbau-Set für Kassette		▲						
Innenentaschung	▲	▲						▲
Beinstativ			▲					
Türanschlag rechts			▲					
Schmale Seiten- und Montageblenden	▲							
Breiter Rahmen			▲					
Konvektionskammer			▲					
OFENFARBE:								
BP Schwarz lackiert		•	•	•	•	•	•	•
BBE Blau-schwarze Emaille	•							
PRÜFUNGEN:								
EN 13240/EN 13229	•	•	•	•	•	•	•	•
BImSchV. (Stufe)	2	2	2	2	2	2	2	2

• Standard
□ Wahlmöglichkeit
▲ Zusatzausstattung

Für weitere Informationen verweisen wir auf die Bedienungsanleitung, die Sie auf jotul.com/de finden.

AUFSTELUNGSANLEITUNG IMMER BEI DER MONTAGE BEACHTEN!

		JØTUL FS 173	JØTUL FS 175	JØTUL S 71 FR	JØTUL S 72 FL
Seite		29	29	30	30
Heizvermögen m^2		143	143	143	143
Holzlänge (cm)		50	50	50	50
Wärmeleistung (Min./Nom./Max. kW)		3,9/7/10	3,9/7/10	3,9/7/10	3,9/7/10
Saubere Verbrennung (Clean Burn)		•	•	•	•
Vorbereitet für externe Verbrennungsluftversorgung		•	•	•	•
Rauchabzug: oben(O)/hinten(H)/seitlich(S)		O/H	O/H	O/H	O/H
Ofenrohrdurchmesser - Ø innen/außen		155/175	155/175	155/175	155/175
Gewicht mit Einsatz (kg)		384	340	402	402
Speckstеinverkleidung		•	•		
Angepasst für Einsatz:		Jøtul I 520 FRL	Jøtul I 520 F	Jøtul I 520 FR	Jøtul I 520 FL
ZUSATZAUSSTATTUNG:					
Bodenplatte aus Stahl oder Glas		▲ (Stahl)	▲	▲	▲
Zusätzliches Höhenelement			▲		
Wärmespeichersteine			▲	▲	▲
OFENFARBE:					
BP Schwarz lackiert		•	•	•	•
PRÜFUNGEN:					
EN 13240/EN 13229		•	•	•	•
BImSchV. (Stufe)		2	2	2	2

• Standard
□ Wahlmöglichkeit
▲ Zusatzausstattung

Für weitere Informationen verweisen wir auf die Bedienungsanleitung, die Sie auf jotul.com/de finden.

JØTUL KAMINÖFEN – MAßSKIZZEN

Aufstellungsanleitung immer bei der Montage beachten!

JØTUL F 105 SERIE

F 105 MIT BEINEN

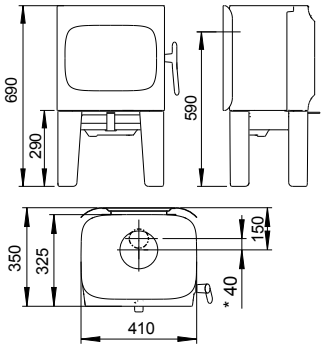

F 105 MIT SOCKEL

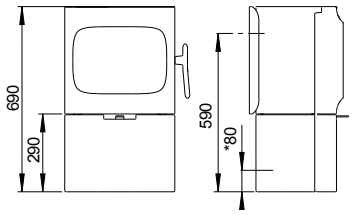

* Loch im Boden für Außenluft

F 105 MIT BEINEN UND DECKPLATTE AUS SPECKSTEIN

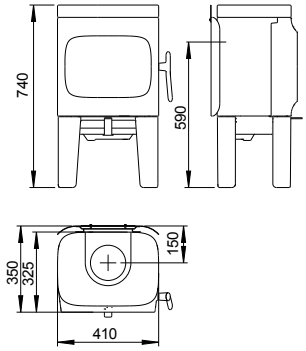

F 105 MIT SOCKEL UND DECKPLATTE AUS SPECKSTEIN

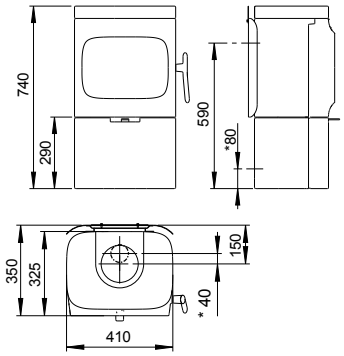

JØTUL F 130 SERIE

Jøtul F 134

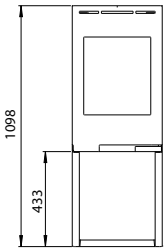

Jøtul F 136

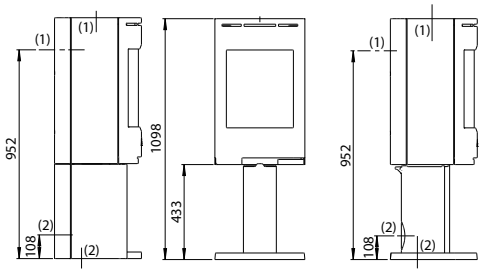

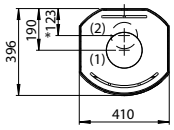

(1) Mitte Rauchrohr
(2) Mitte Außenluftzufuhr

Jøtul F 135

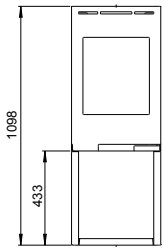

Jøtul F 137

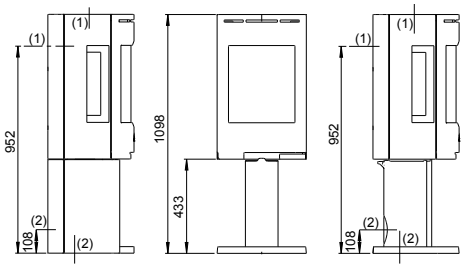

JØTUL F 160 SERIE

Jøtul F 162 / Jøtul F 163

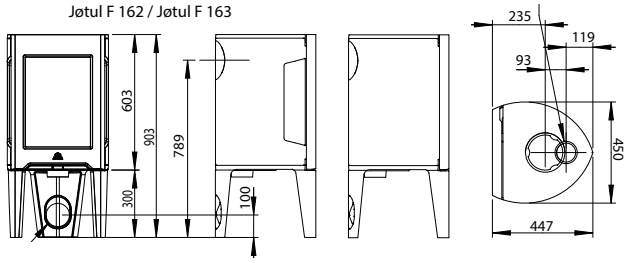

Jøtul F 165

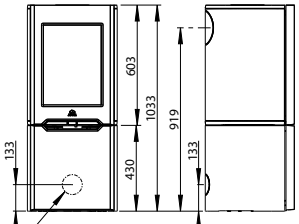

Loch in der Wand für Außenluft Ø100 mm

Jøtul F 165 S

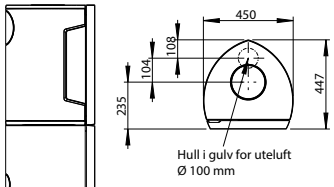

Hull i gulv for uteluft Ø 100 mm

Jøtul F 166

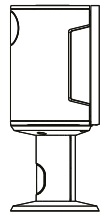

Jøtul F 167

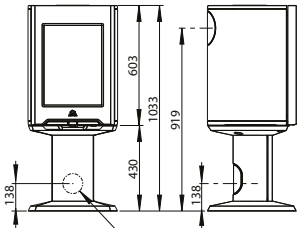

JØTUL F 230

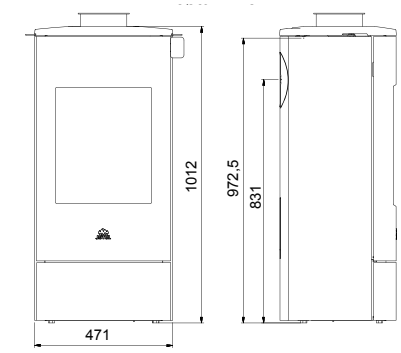

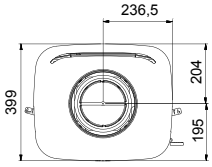

Für weitere Informationen verweisen wir auf die Bedienungsanleitung, die Sie auf jotul.com/de finden.

JØTUL F 263 / F 263 S

GUSSTOP

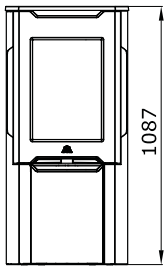

DECKPLATTE AUS SPECKSTEIN

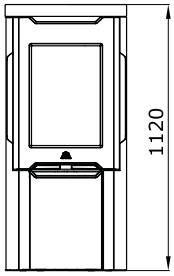

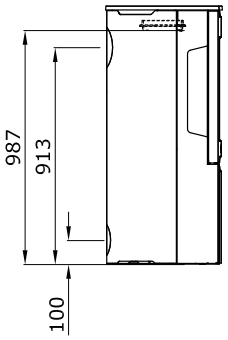

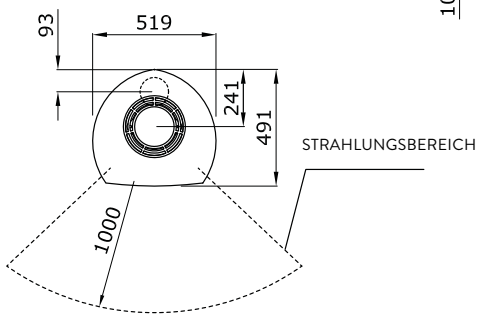

JØTUL F 305 SERIE

JØTUL F 305 MIT BEINEN

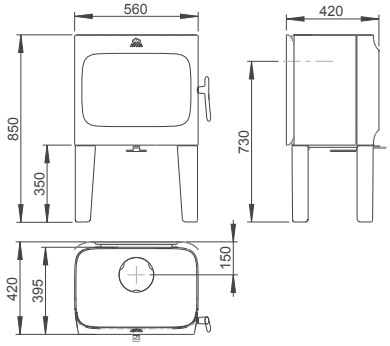

JØTUL F 305 MIT BEINEN UND DECKPLATTE AUS SPECKSTEIN

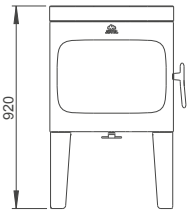

JØTUL F 305 MIT SOCKEL

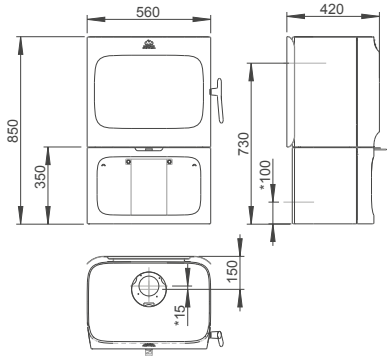

JØTUL F 305 MIT SOCKEL UND DECKPLATTE AUS SPECKSTEIN

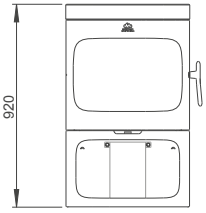

JØTUL F 360 ADVANCE SERIE

JØTUL F 361 ADVANCE

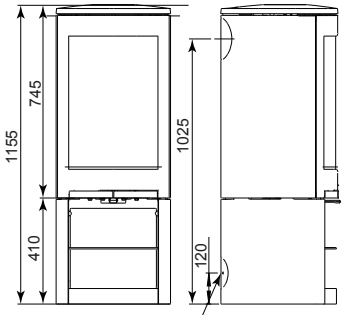

Außenluftanschluss

Öffnung im Boden für Ø 100 mm Außenluftanschluss

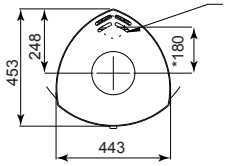

JØTUL F 363 ADVANCE

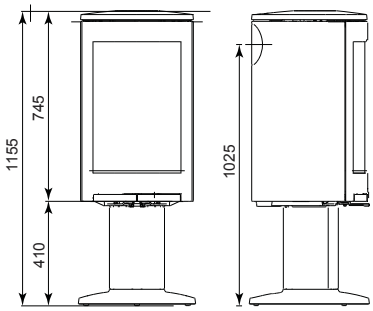

JØTUL F 360 ADVANCE HT SERIE

JØTUL F 361 ADVANCE HT

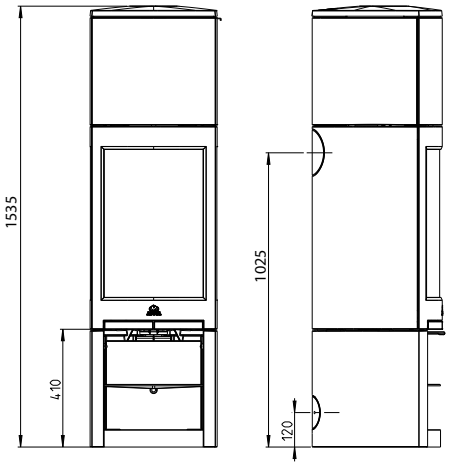

Für weitere Informationen verweisen wir auf die Bedienungsanleitung, die Sie auf jotul.com/de finden.

JØTUL KAMINÖFEN – MAßSKIZZEN

Aufstellungsanleitung immer bei der Montage beachten!

JØTUL F 370 ADVANCE SERIE

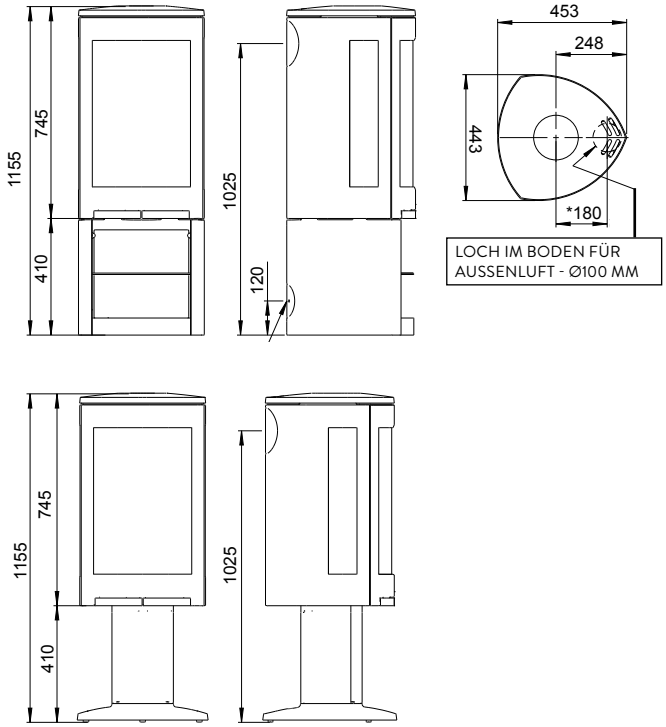

JØTUL F 480 SERIE

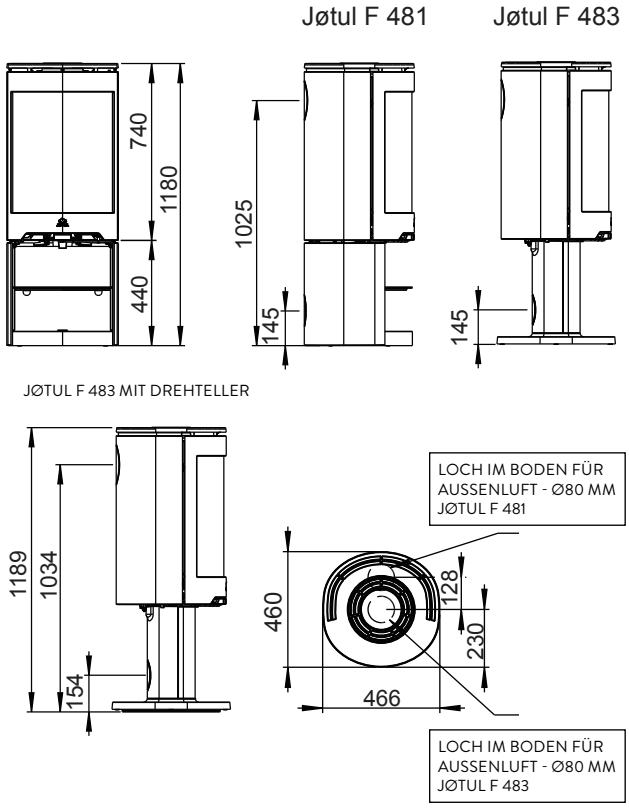

JØTUL F 520

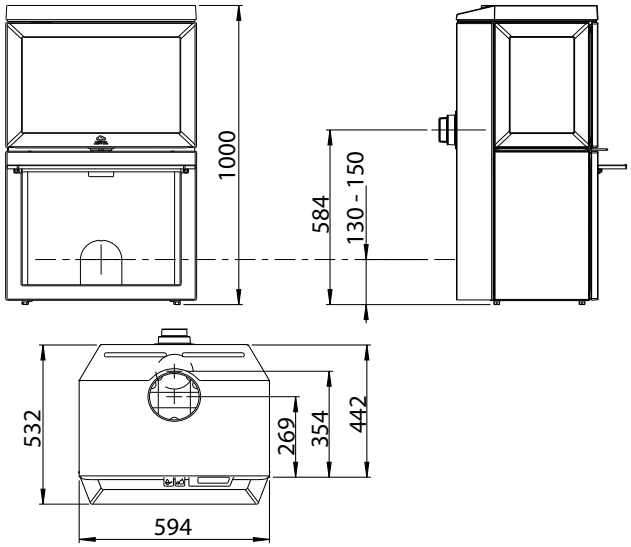

JØTUL F520 HIGH TOP

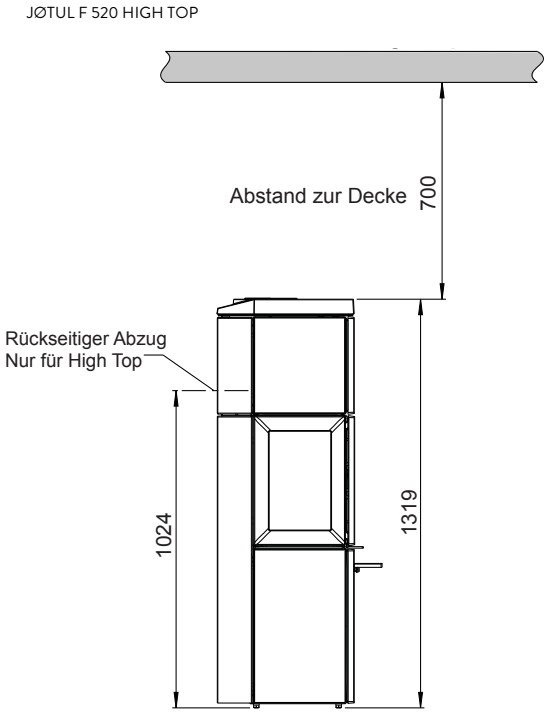

Für weitere Informationen verweisen wir auf die Bedienungsanleitung, die Sie auf jotul.com/de finden.

JØTUL F 600

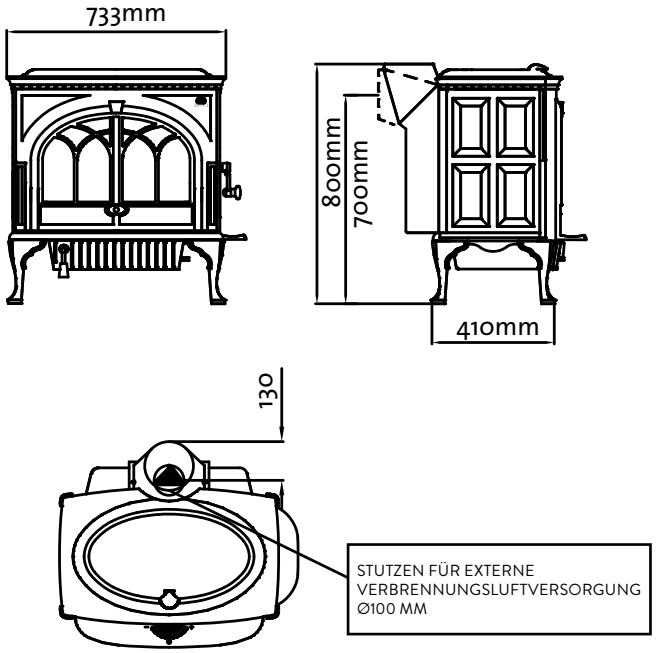

JØTUL I 18

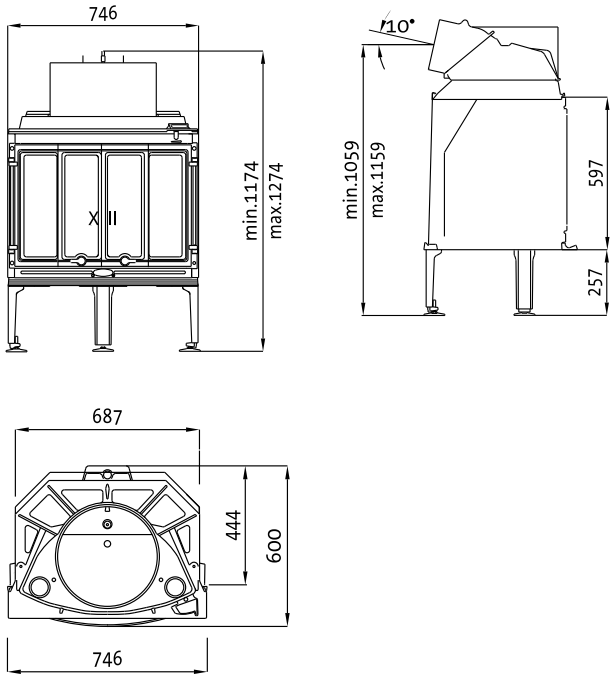

JØTUL I 400

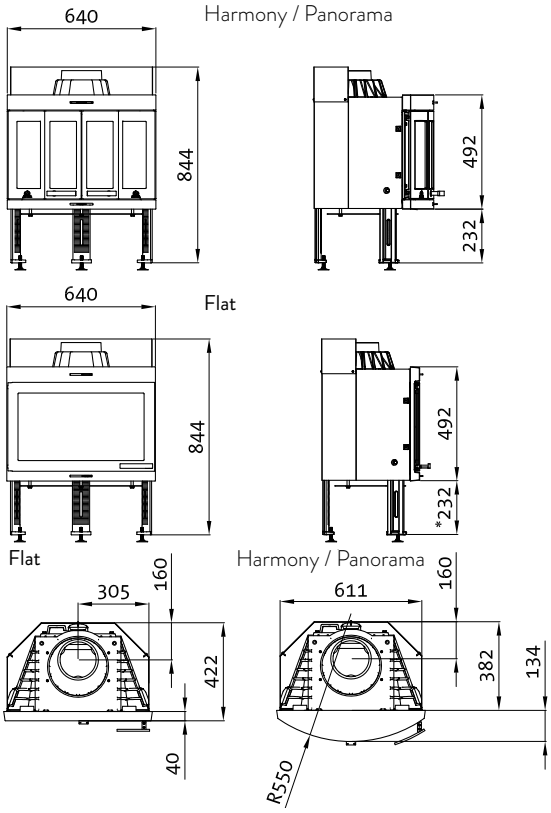

JØTUL I 520

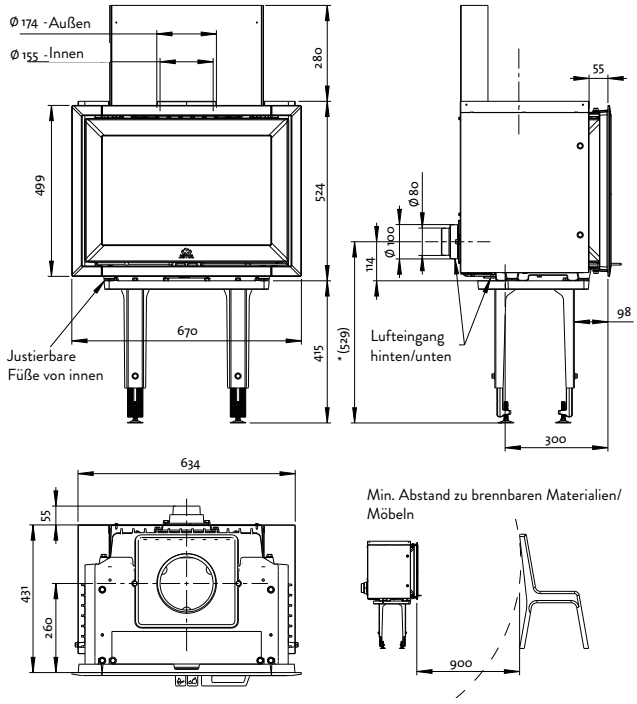

Für weitere Informationen verweisen wir auf die Bedienungsanleitung, die Sie auf jotul.com/de finden.

JØTUL KAMINÖFEN – MAßSKIZZEN

Aufstellungsanleitung immer bei der Montage beachten!

JØTUL FS 73

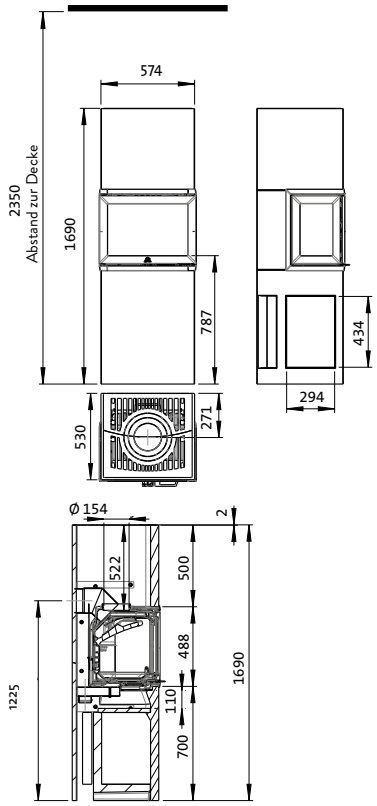

JØTUL FS 84

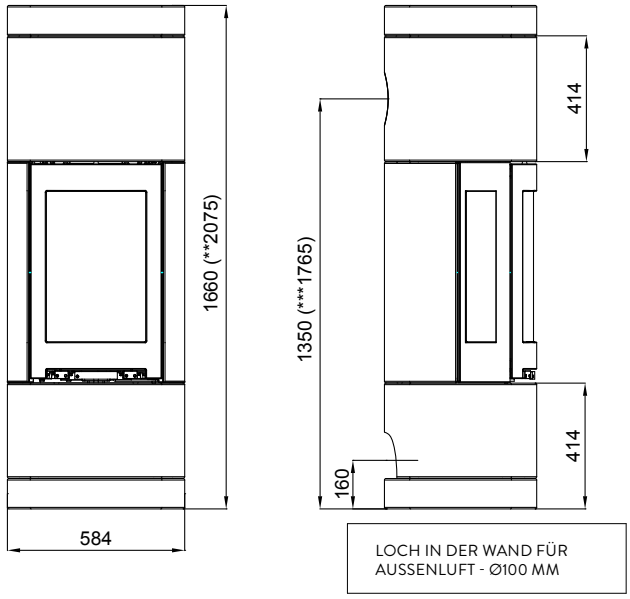

** - 1 Zusatzelement
*** - Hintenabgang Alt. 2 mit Zusatzelement

JØTUL FS 91

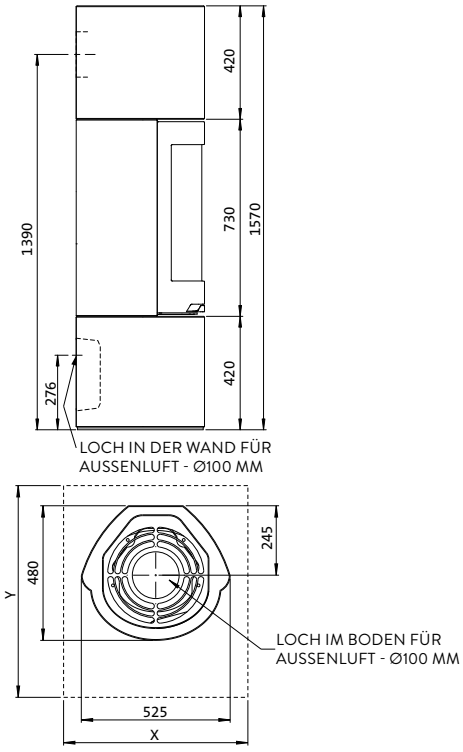

Min. Maß der Bodenplatte
X, Y sollen die örtlichen Bestimmungen erfüllen

JØTUL FS 162

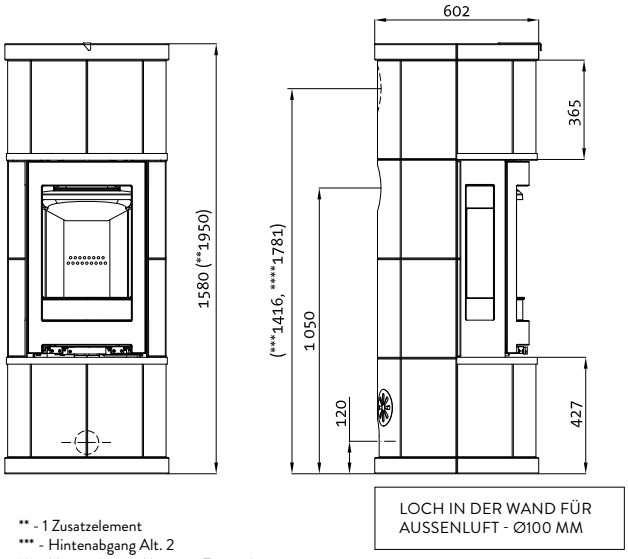

** - 1 Zusatzelement
*** - Hintenabgang Alt. 2
*** - Hintenabgang Alt. 3 mit Zusatzelement

Für weitere Informationen verweisen wir auf die Bedienungsanleitung, die Sie auf jotul.com/de finden.

JØTUL FS 165

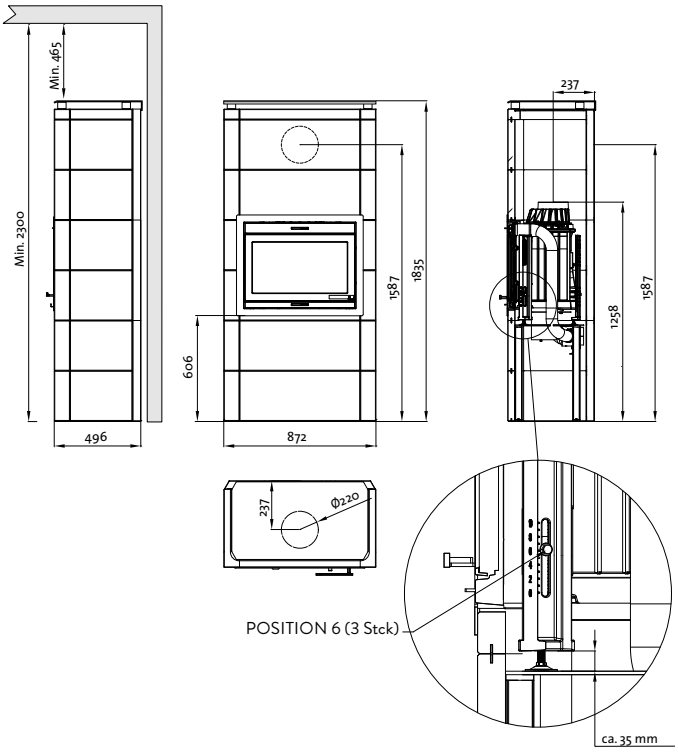

JØTUL FS 173

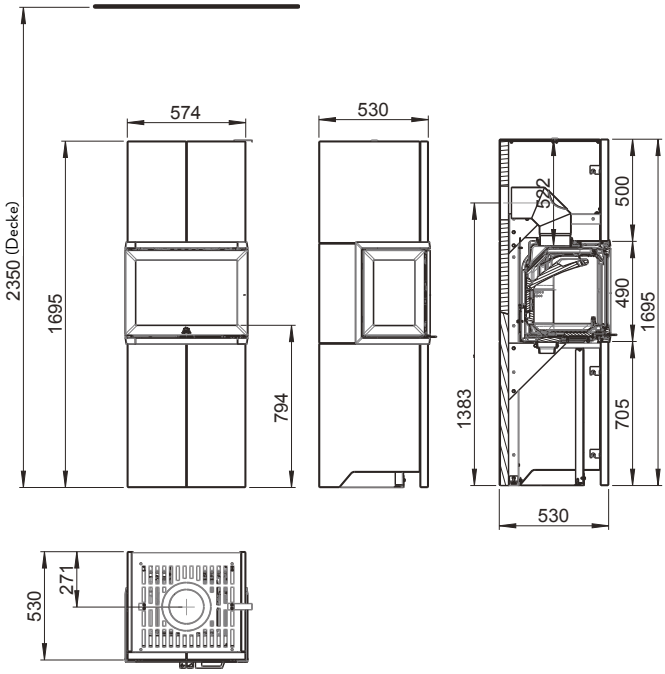

JØTUL FS 175

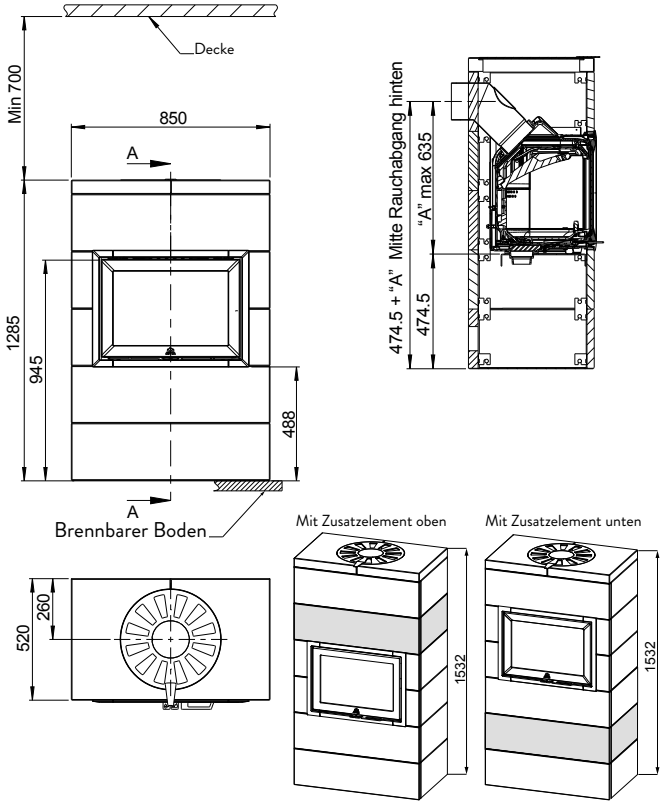

JØTUL S 71/72

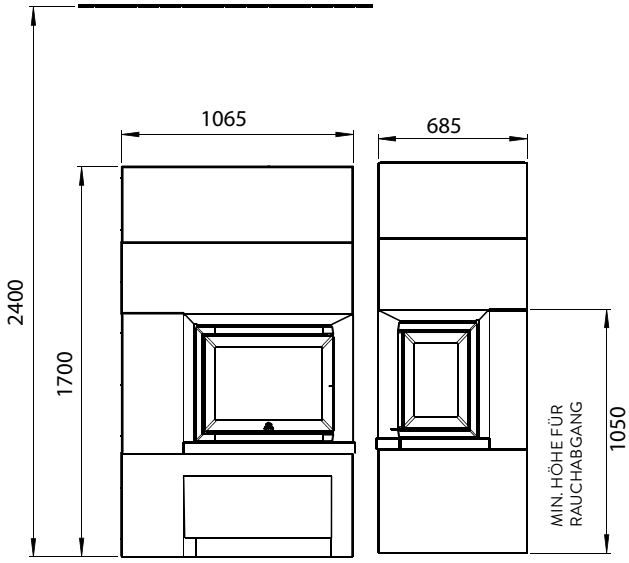

Für weitere Informationen verweisen wir auf die Bedienungsanleitung, die Sie auf jotul.com/de finden.

DIE JØTUL EMAILLEQUALITÄT

Jøtul war vor mehr als 50 Jahren der erste Hersteller auf dem Markt mit einer Porzellanemaillierung für Kaminöfen. Haltbare, halb-matte Oberflächen aus Porzellanemaille sind nicht nur die besten, sondern auch die schönsten. Sie unterstreichen äußerst geschmackvoll den Kontrast zwischen rauen und glatten Oberflächen.

Das Geheimnis der hervorragenden Emaillequalität liegt im Produktionsprozess. Entscheidend ist der Gussprozess, damit das Gusseisen die richtige Qualität erhält, die wiederum die Voraussetzung für eine optimale Emaillequalität ist. Vor der Emaillierung werden die Produkte noch einmal sandgestrahlt, um die Oberfläche von Oxiden und Graphit zu befreien und anzurauen, damit die Emaille optimal am Gusseisen anhaftet. Deshalb können wir die beste Emaillequalität garantieren, die „für alle Ewigkeit“ hält.

Heute liefern wir Produkte in verschiedenen Glanzgraden. Einige sind matt glänzend, andere glänzend, und wir bieten auch Produkte mit Majolika-Emaille an.

Der gemeinsame Nenner für alle Emaille-Oberflächen ist, dass sie haltbar und pflegeleicht sind, so dass Sie und Ihre Familie über mehrere Generationen Freude an Ihrem Jøtul Kaminofen haben.

”Eine emaillierte Oberfläche ist haltbar und pflegeleicht”

FILTERFREI UND KEINE MESSPFLICHT GEGEN DEN FEINSTAUB

Mit der Verbrennungstechnik von Jøtul heizen Sie richtig – auch nach der neuen Gesetzgebung (2.BImSchV).

Dank hervorragender Verbrennungswerte können alle Produkte aus dem aktuellen Verkaufsprogramm auch in Zukunft ohne wartungsintensive und teure Filter betrieben werden.

Sämtliche Kaminöfen und Kamineinsätze in unserer aktuellen Produktpalette sowie mehrere von den ausgelaufenen Modellen erfüllen die neuen Anforderungen. Dies bedeutet, dass Sie kostenpflichtige Messungen durch den Schornsteinfegermeister vermeiden können.

@JOTULSTOVES AUF INSTAGRAM

Auf Instagram finden Sie Tausende von Jøtul-Produktbildern, die unsere Kunden hochgeladen haben.

Wir freuen uns, wenn wir Ihre Fotos und inspirierenden Ideen über unser Profil publik machen können. Wenn auch Sie Bilder teilen möchten, dann versehen Sie sie einfach mit dem Hashtag #jotul – geteilte Freude ist doppelte Freude!

BESUCHEN SIE UNS AUF SOZIALE MEDIEN

www.facebook.com/jotulint

Instagram: @JotulStoves, #jotul

https://no.pinterest.com/jotul/

Händler Info:

Ofenhaus Mainspitze

September 2018 | Kat. Nr. 50054238

“Jøtul – wir geben dem Leben Wärme”